

1880

15002481

ROVIRA 1860

www.griferiarovira.com

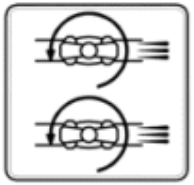	BAR	1 MÍN 5 MÁX	✓ 1 A 3 BAR
	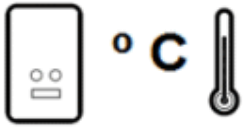	50 ° 80 °	✓ 50° A 65°
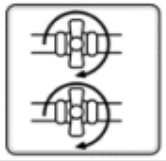	> 5 BAR ✗		

El incumplimiento de estas instrucciones exime de toda responsabilidad a Grifería Sanitaria Rovira s.a.

Griferia Sanitaria Rovira s.a. shall not be held liable for the non-compliance of these instructions.

Le non-respect de ces instructions exonère a Griferia Sanitaria Rovira s.a. de toute responsabilité.

1

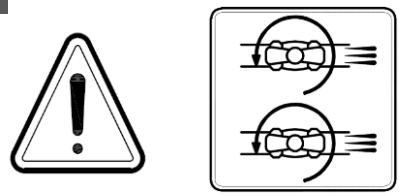

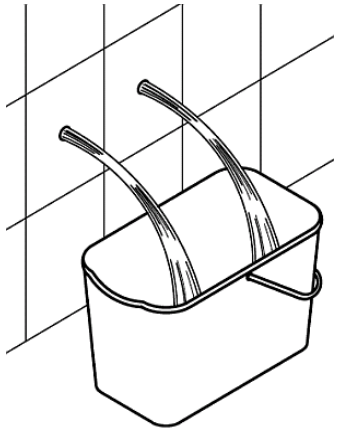

2

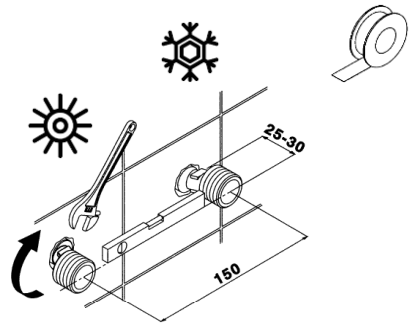

3

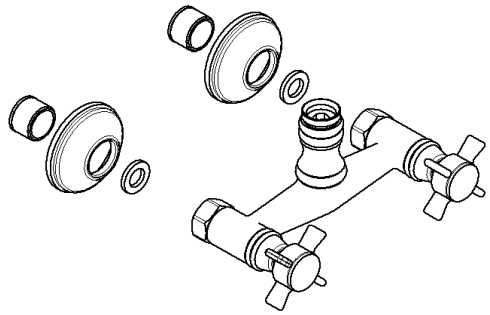

4

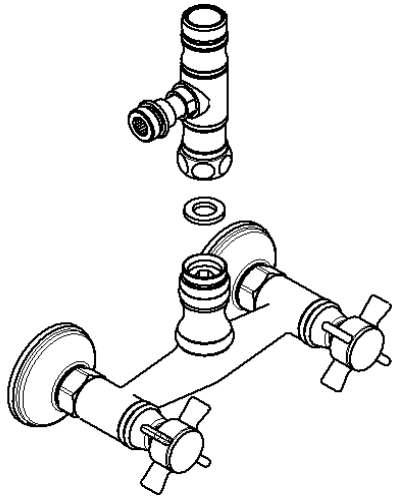

5

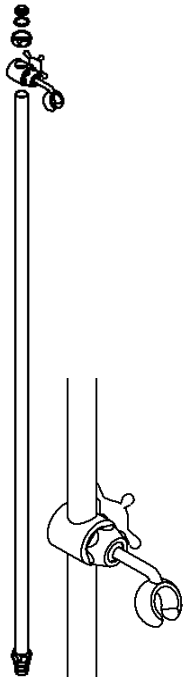

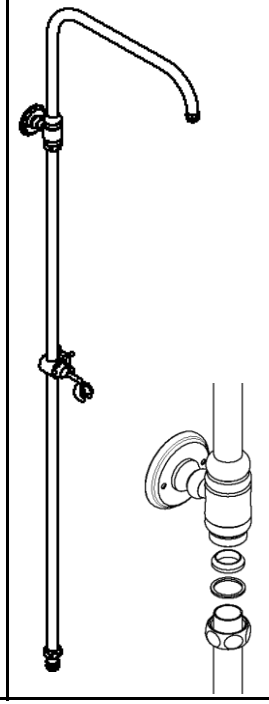

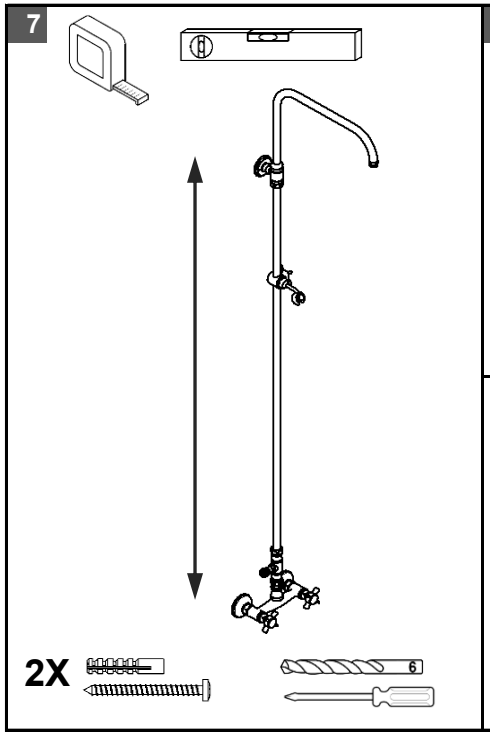
7
2X
6

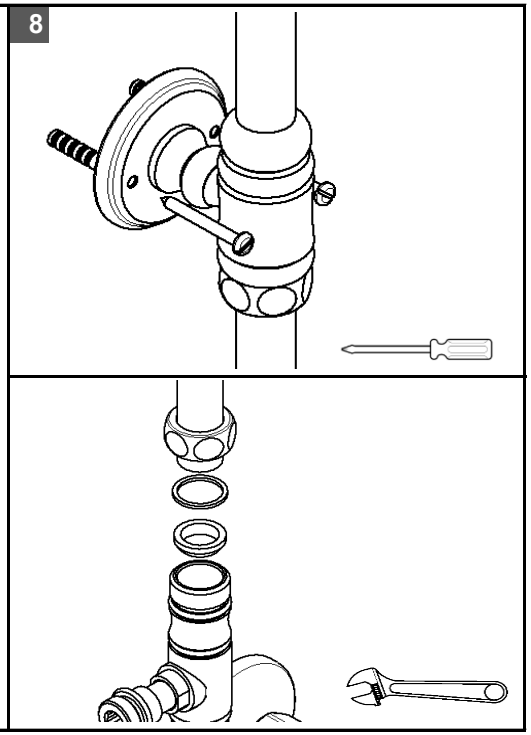
8

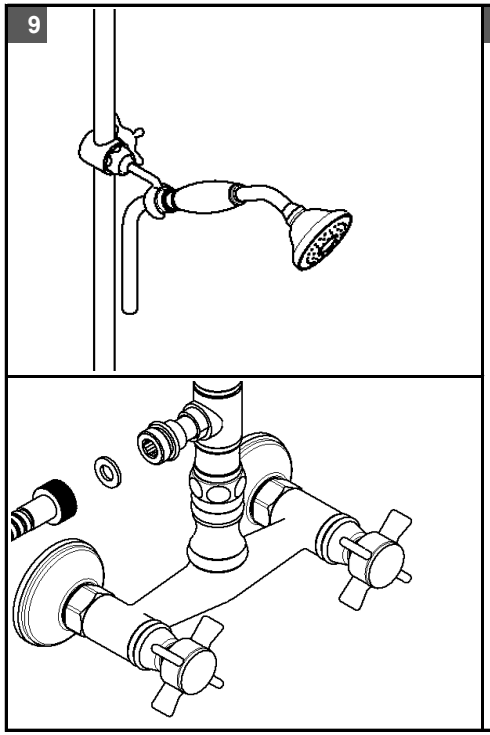
9

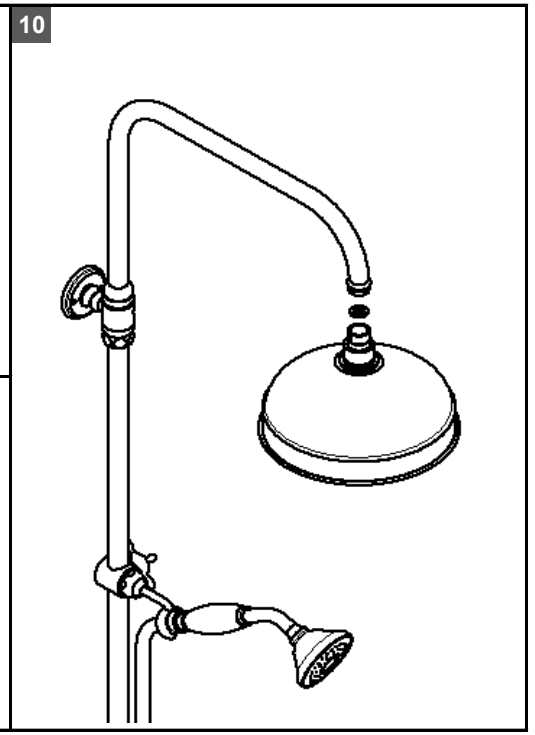
10

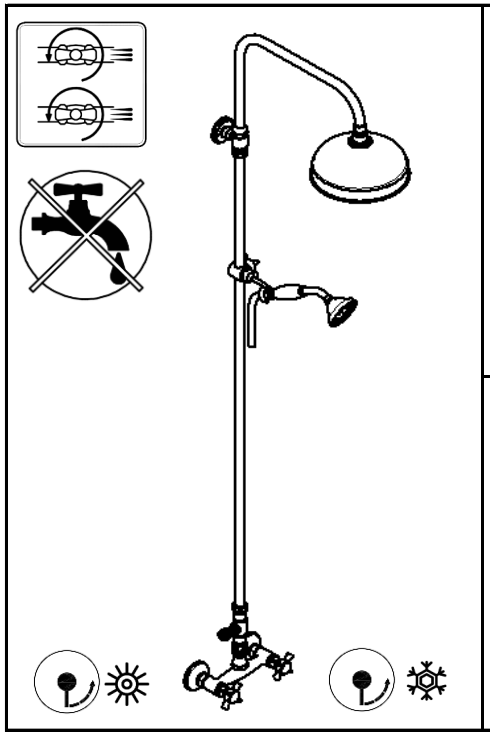

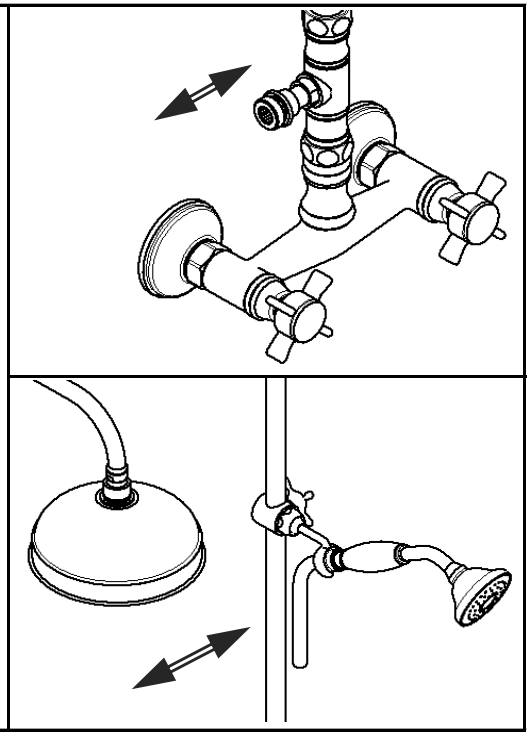

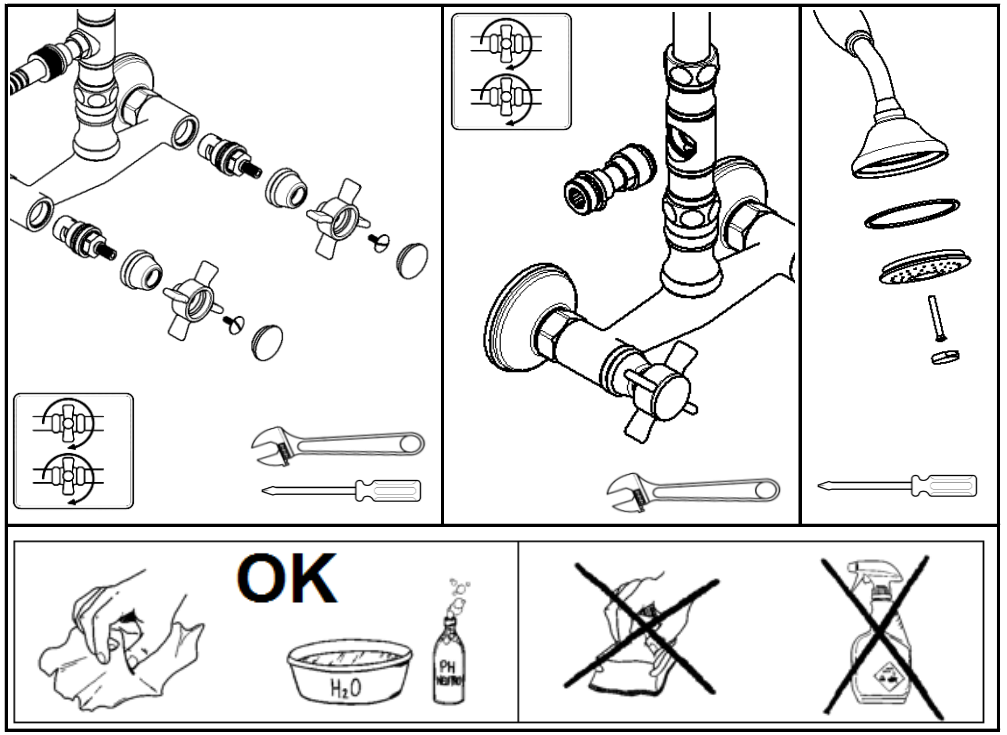
OK
H2O
PH NEUTRO