

NIR

1100454D
1100454E

ROVIRA

www.griferiarovira.com

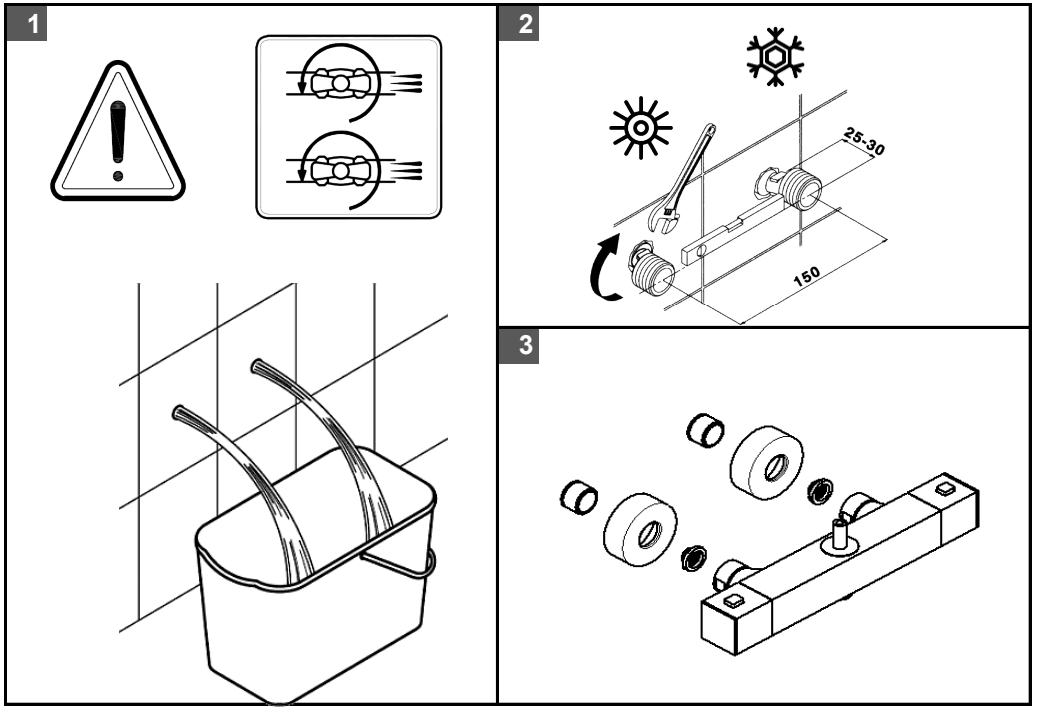

	BAR	1 MÍN 5 MÁX	✓ 1 A 3 BAR
	º C	50 º 80 º	✓ 50º A 65º
	> 5 BAR ✗	– ≤ 1,5 BAR	

El incumplimiento de estas instrucciones exime de toda responsabilidad a Grifería Sanitaria Rovira s.a.

Griferia Sanitaria Rovira s.a. shall not be held liable for the non-compliance of these instructions.

Le non-respect de ces instructions exonère a Griferia Sanitaria Rovira s.a. de toute responsabilité.

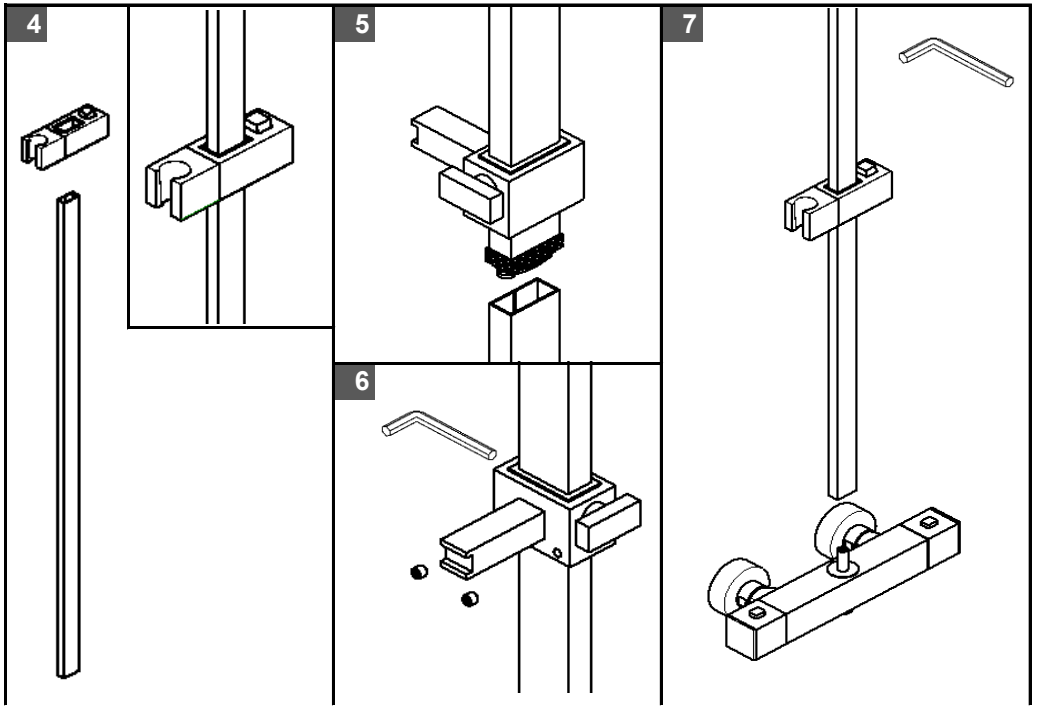

8

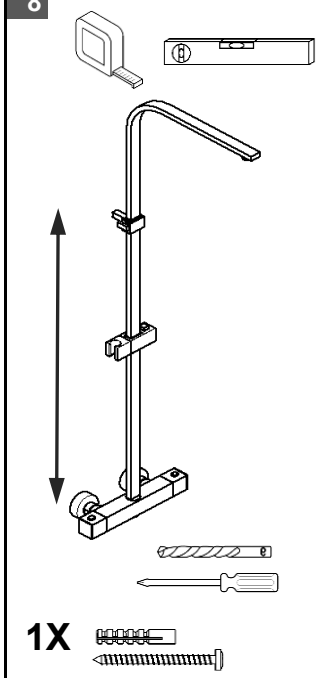

9

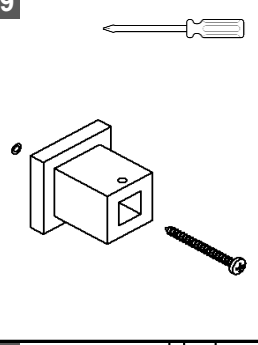

12

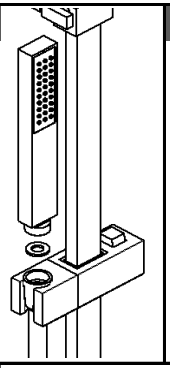

13

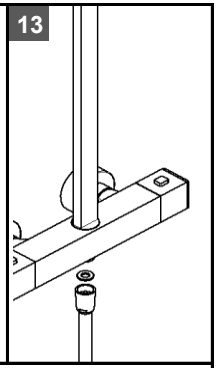

10

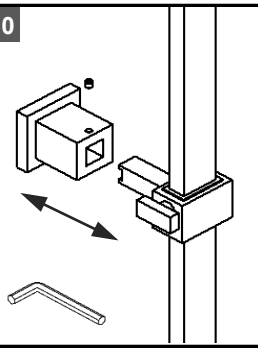

14

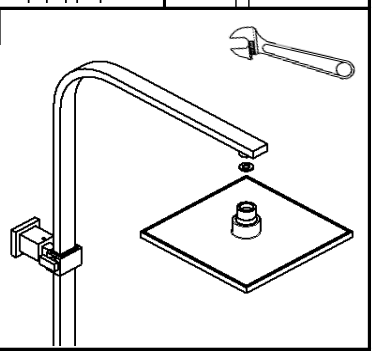

11

IMPRESCINDIBLE Y OBLIGATORIO VERIFICAR LA ESTANQUEIDAD Y EL CORRECTO FUNCIONAMIENTO DE LA PIEZA ANTES DE PONER EL REVESTIMIENTO.

VERIFYING TIGHTNESS AND CORRECT PERFORMANCE OF THE PIECE BEFORE TILING IS INDISPENSABLE AND COMPULSORY.

IL EST INDISPENSABLE ET OBLIGATOIRE DE VÉRIFIER L'ÉTANCHEITÉ ET LE BON FONCTIONNEMENT DE LA PIÈCE AVANT DE POSER LE REVÊTEMENT.

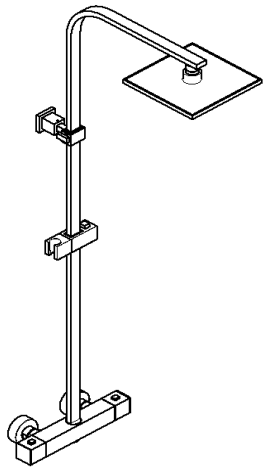

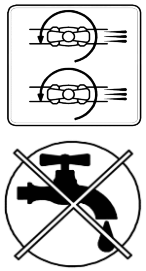

1

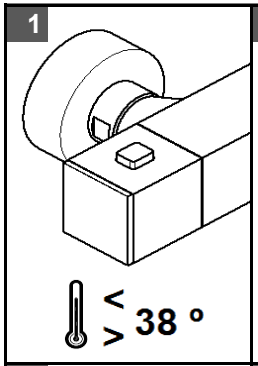

2

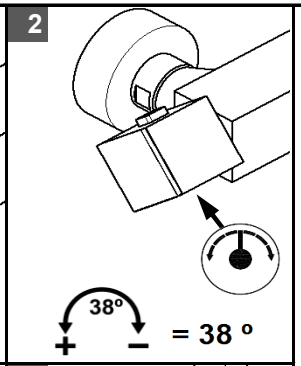

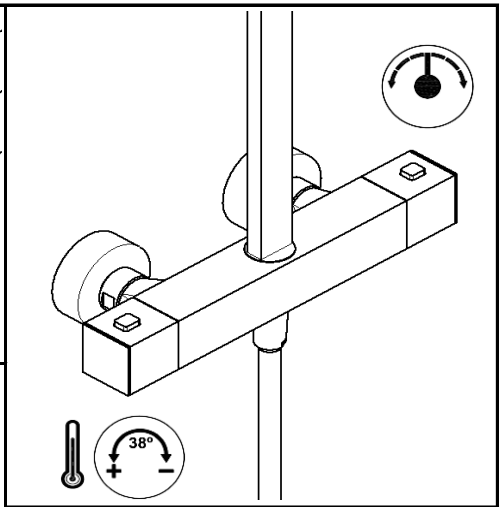

3

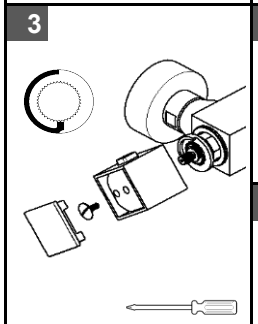

4

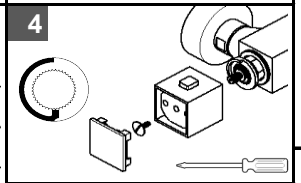

5

