

1880

15002411

ROVIRA 1880

www.griferiarovira.com

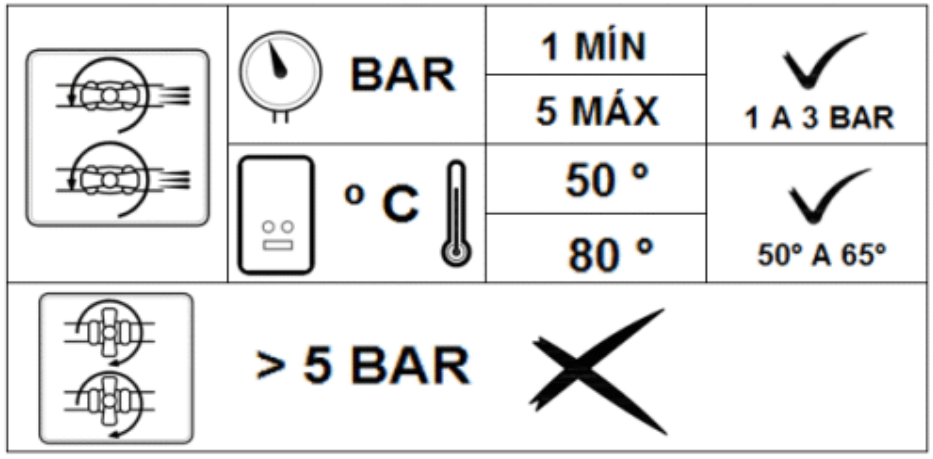

El incumplimiento de estas instrucciones exime de toda responsabilidad a Grifería Sanitaria Rovira s.a.

Griferia Sanitaria Rovira s.a. shall not be held liable for the non-compliance of these instructions.

Le non-respect de ces instructions exonère a Griferia Sanitaria Rovira s.a. de toute responsabilité.

1

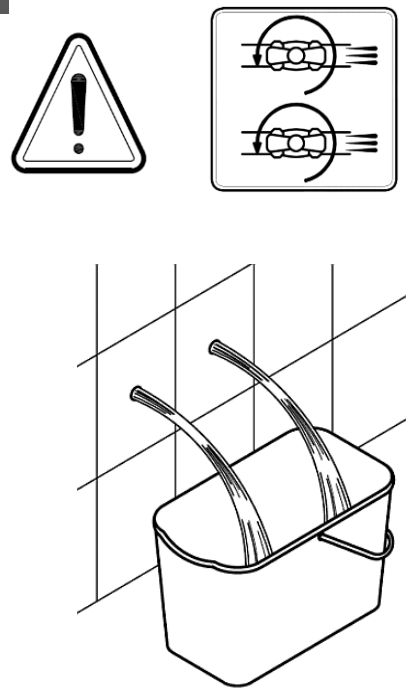

2

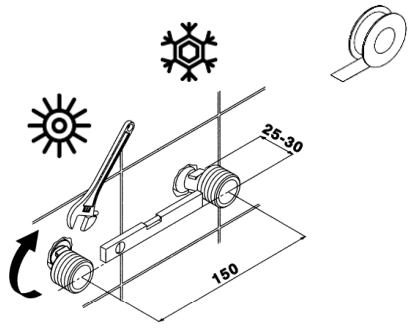

3

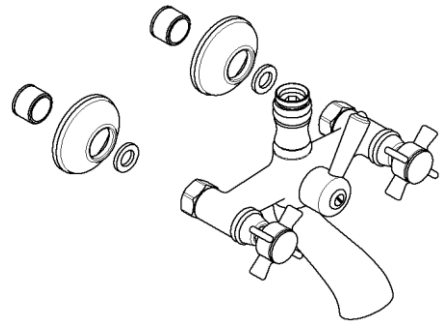

4

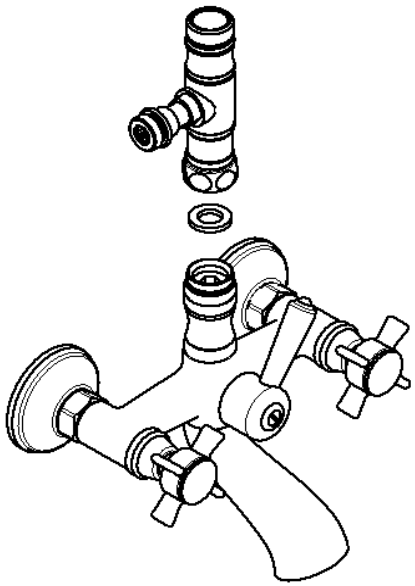

5

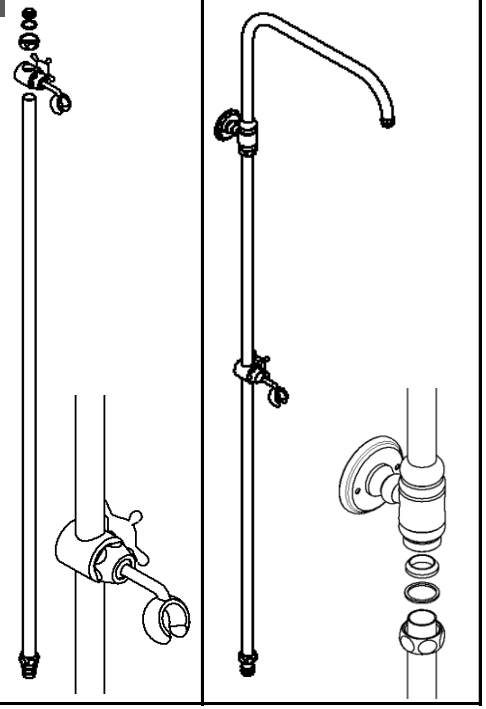

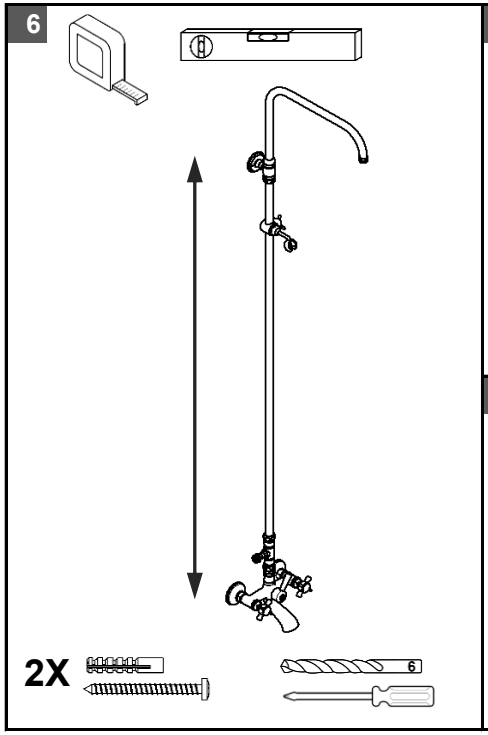
6
2X
6

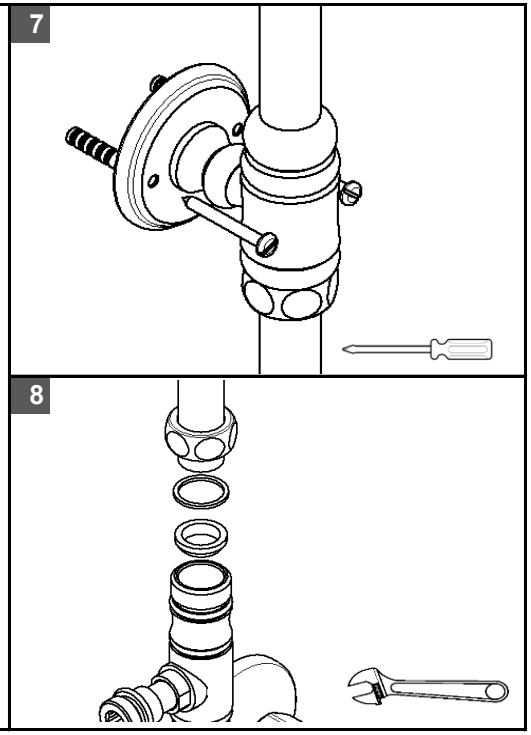
7
8

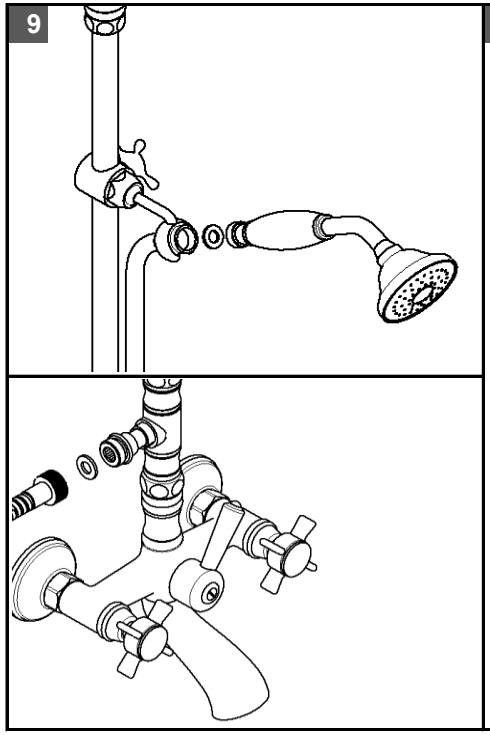
9

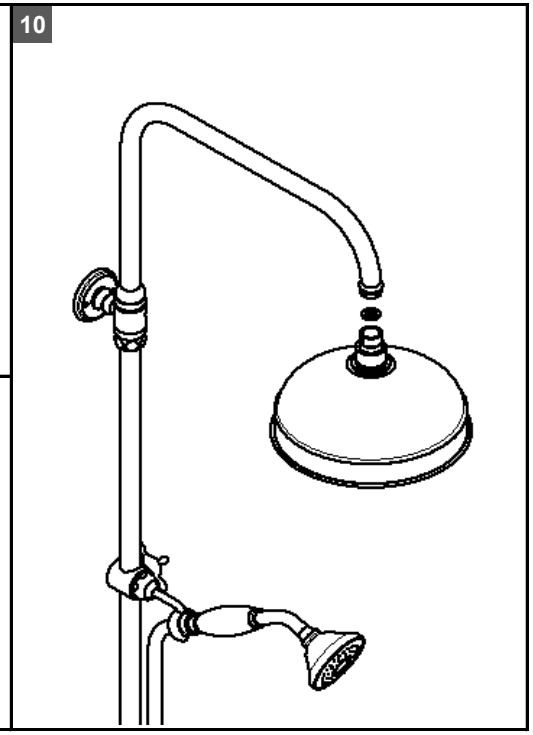
10

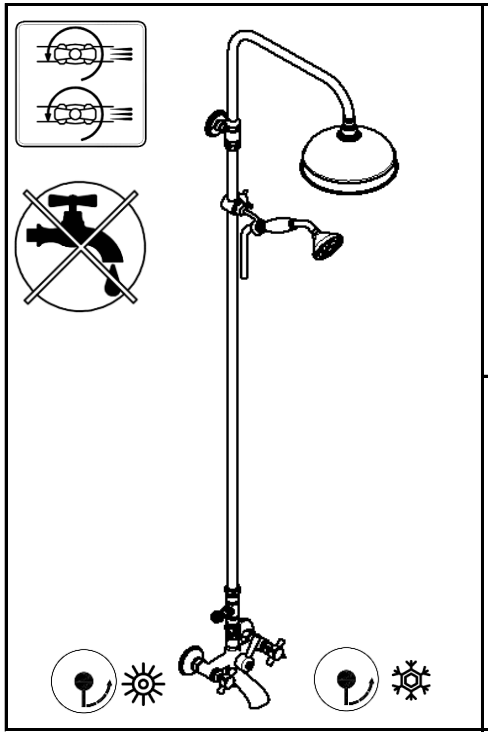

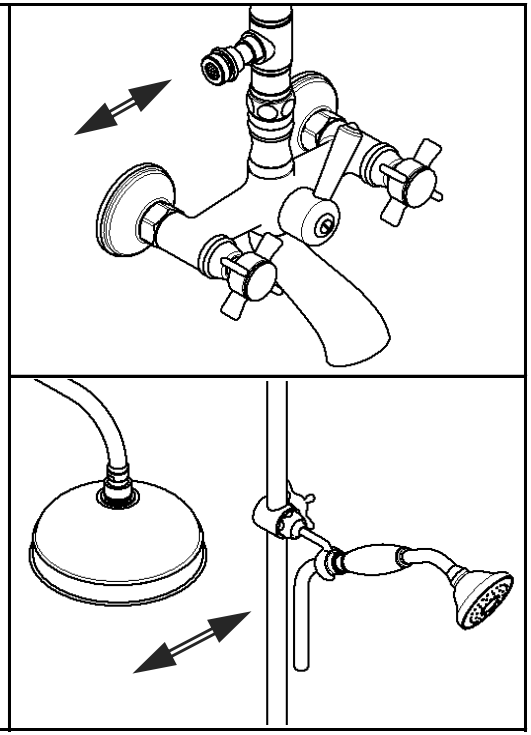

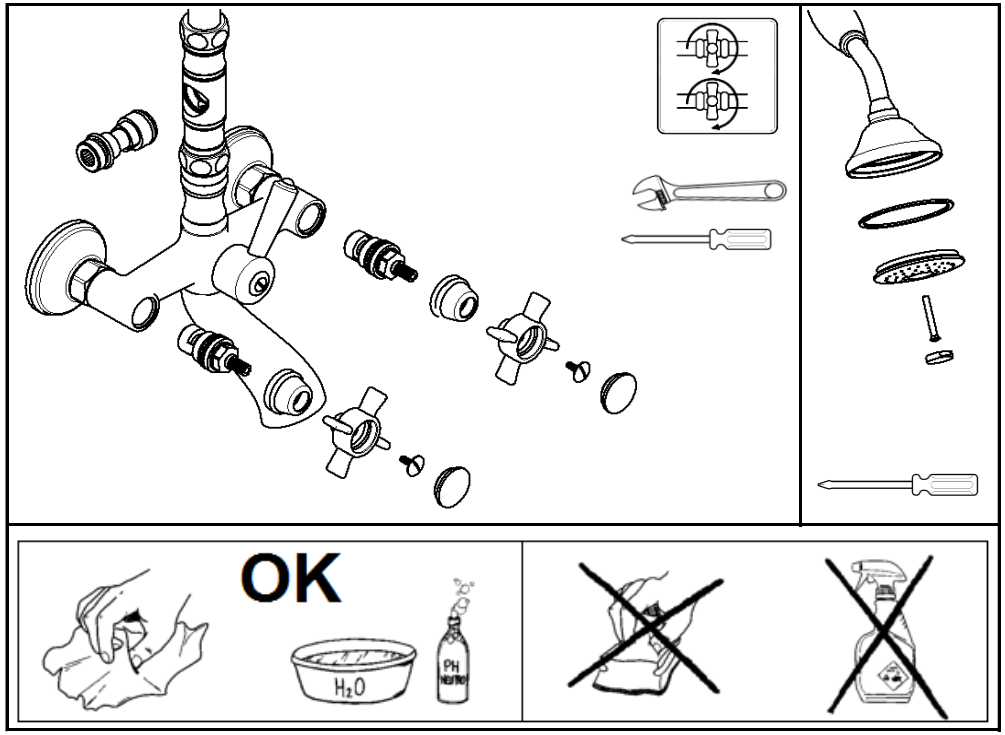
OK
H₂O
PH