BELL-STIL

01204471



ROVIRA

www.griferiarovira.com

1

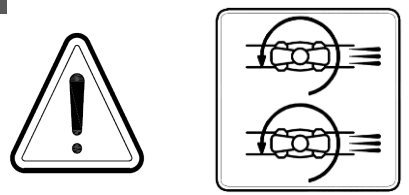

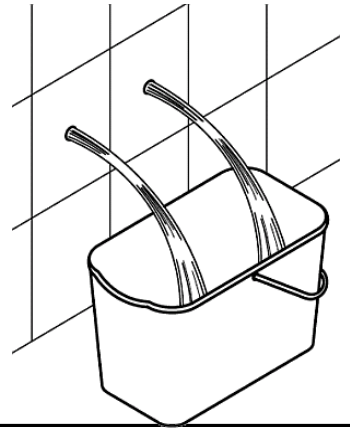

2

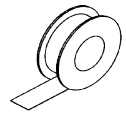



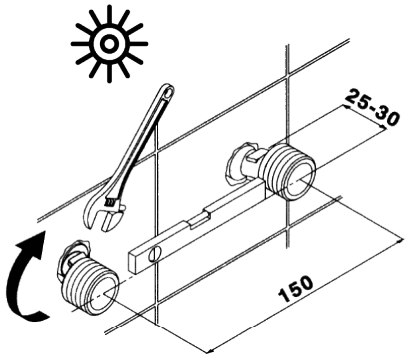

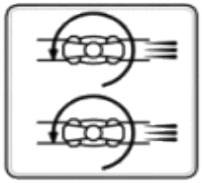	BAR	1 MÍN 5 MÁX	✓ 1 A 3 BAR
	° C	50 ° 80 °	✓ 50° A 65°
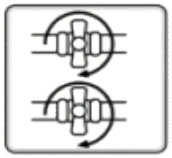	> 5 BAR ✗		

El incumplimiento de estas instrucciones exime de toda responsabilidad a Grifería Sanitaria Rovira s.a.

Griferia Sanitaria Rovira s.a. shall not be held liable for the non-compliance of these instructions.

Le non-respect de ces instructions exonère a Griferia Sanitaria Rovira s.a. de toute responsabilité.

3



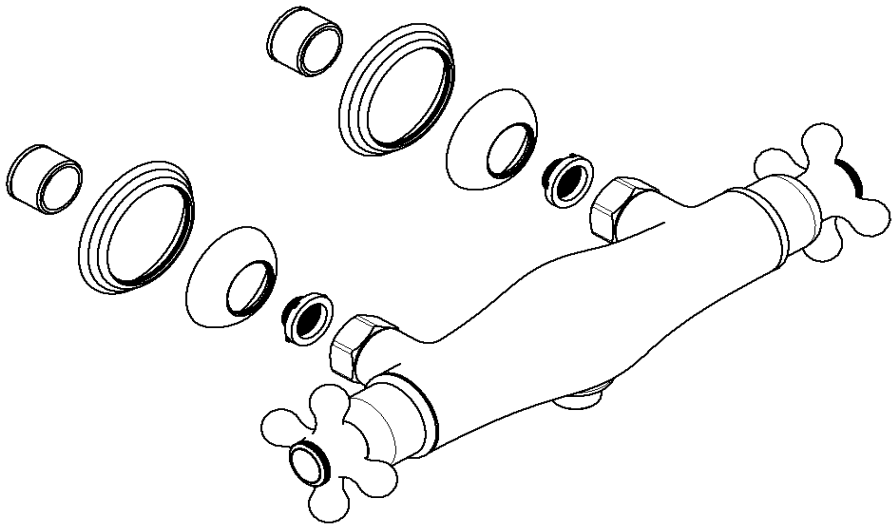

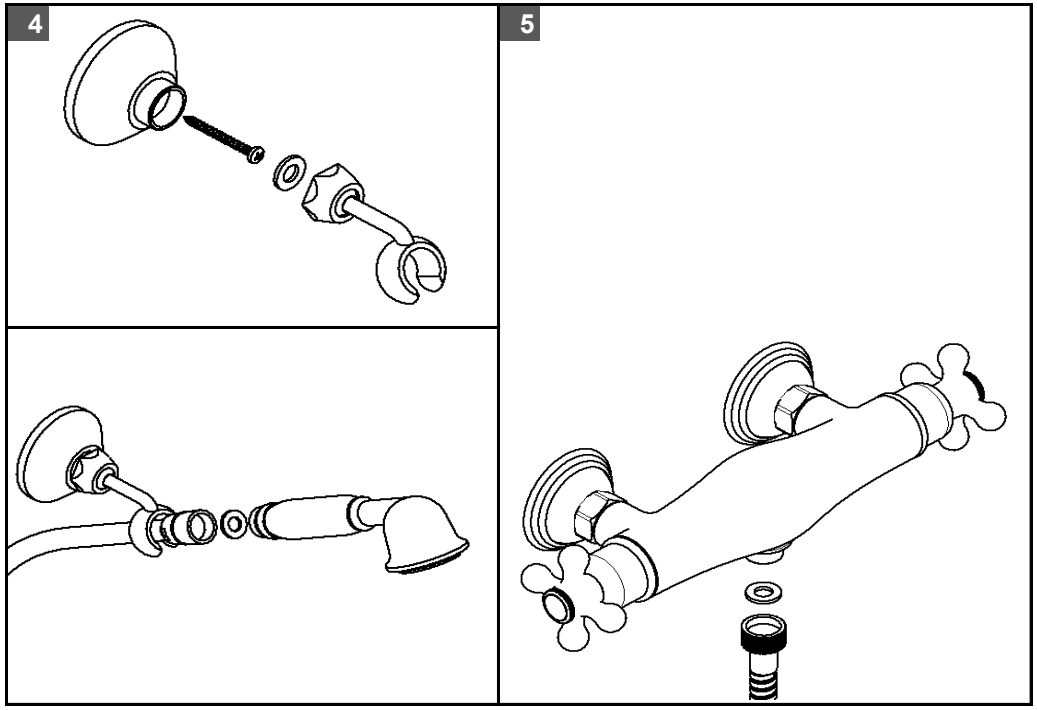
4
5

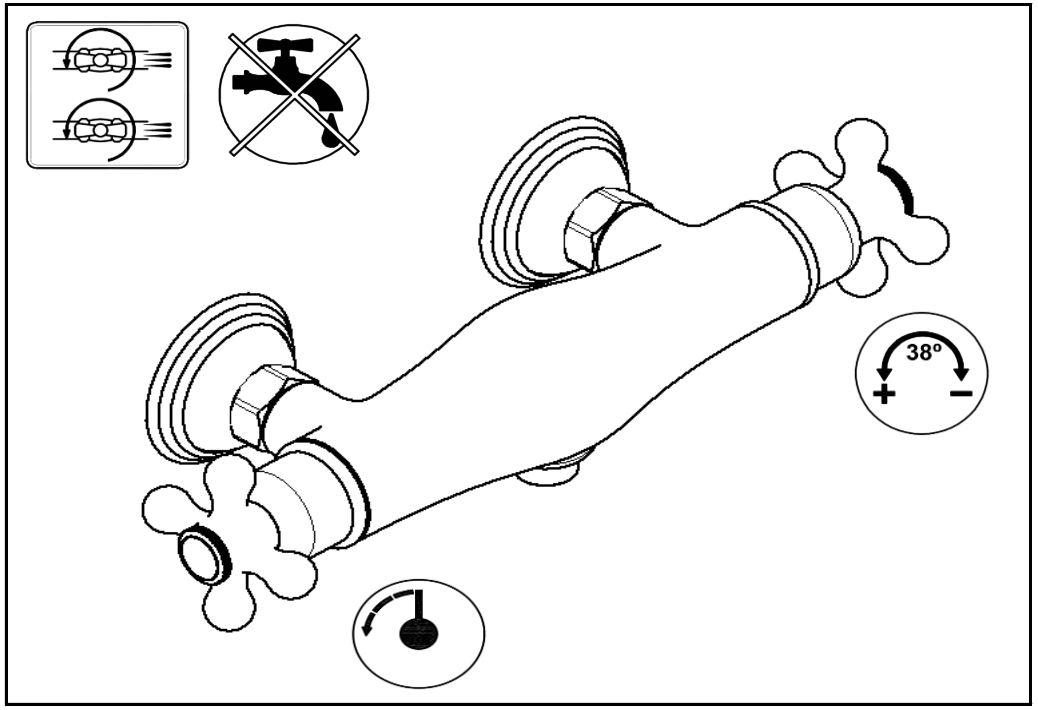
38°

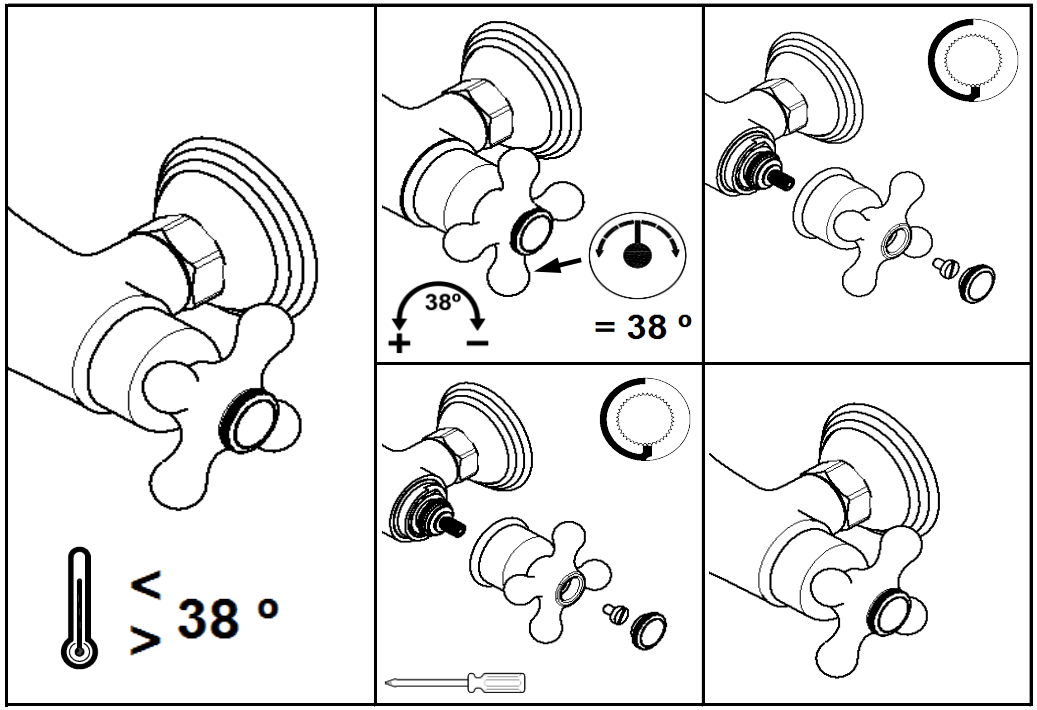
38°
= 38 °
< 38 °
>

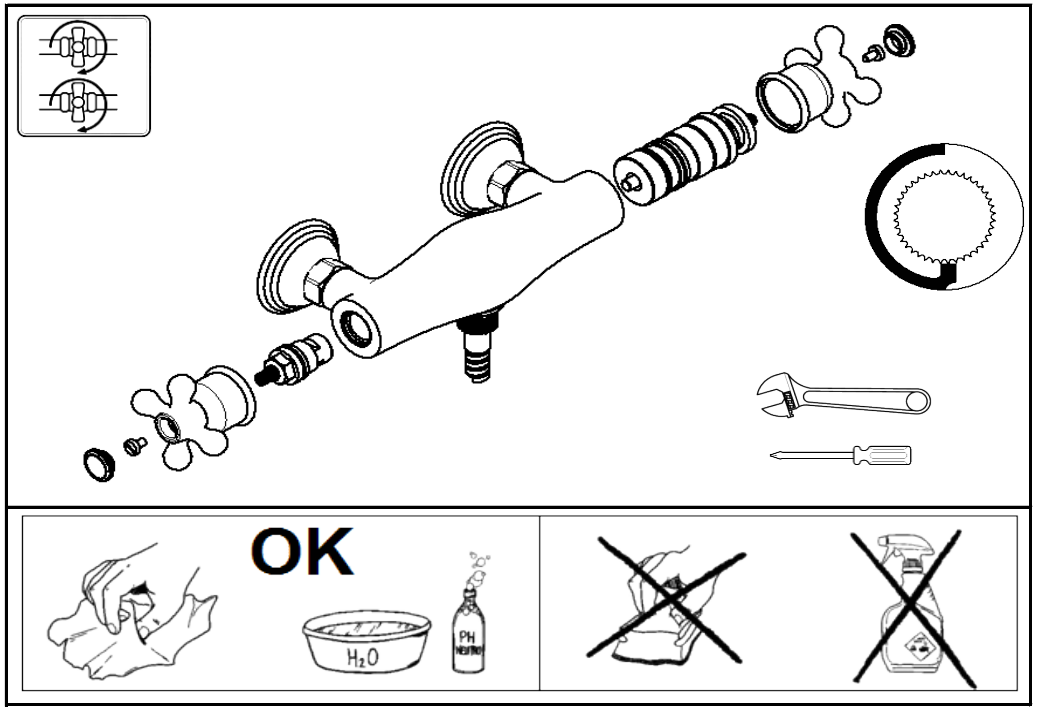
OK
H2O
PH