BELL-STIL

01204481



ROVIRA

www.griferiarovira.com

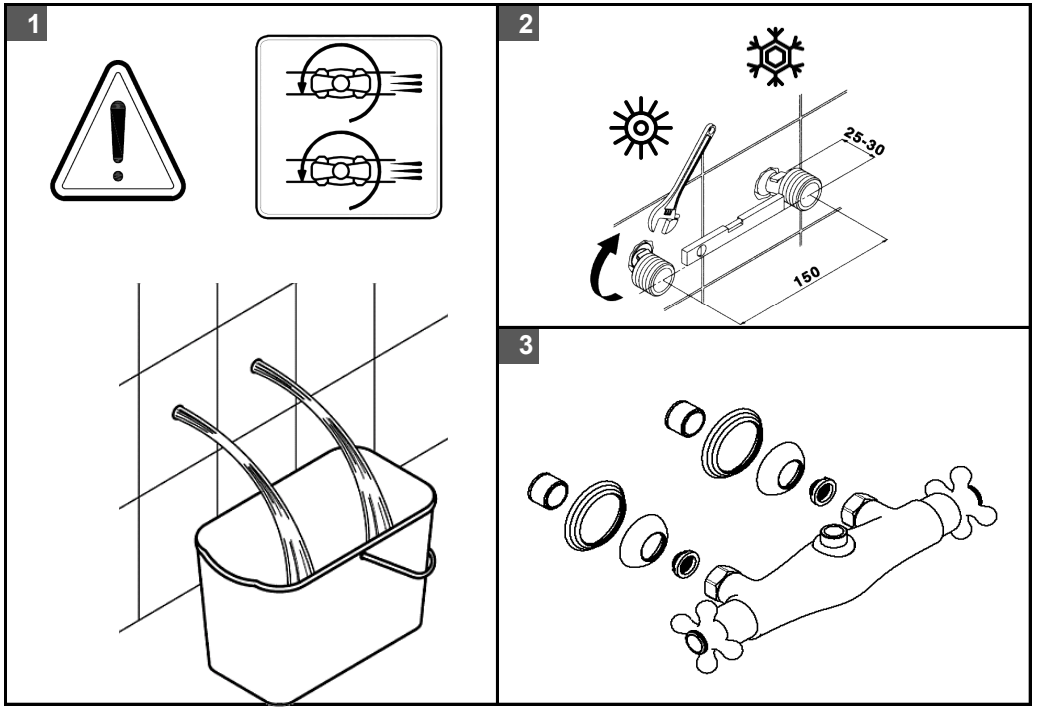

	BAR	1 MÍN 5 MÁX	✓ 1 A 3 BAR
	º C	50 º 80 º	✓ 50º A 65º
	> 5 BAR ✗	– ≤ 1,5 BAR	

El incumplimiento de estas instrucciones exime de toda responsabilidad a Grifería Sanitaria Rovira s.a.

Griferia Sanitaria Rovira s.a. shall not be held liable for the non-compliance of these instructions.

Le non-respect de ces instructions exonère a Griferia Sanitaria Rovira s.a. de toute responsabilité.

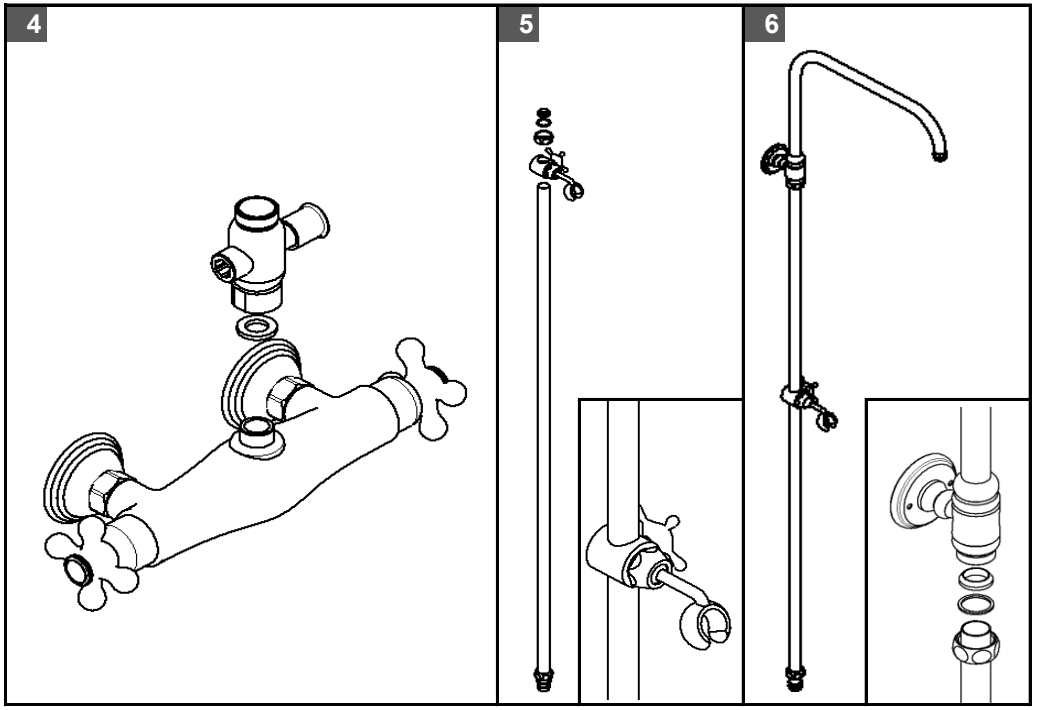

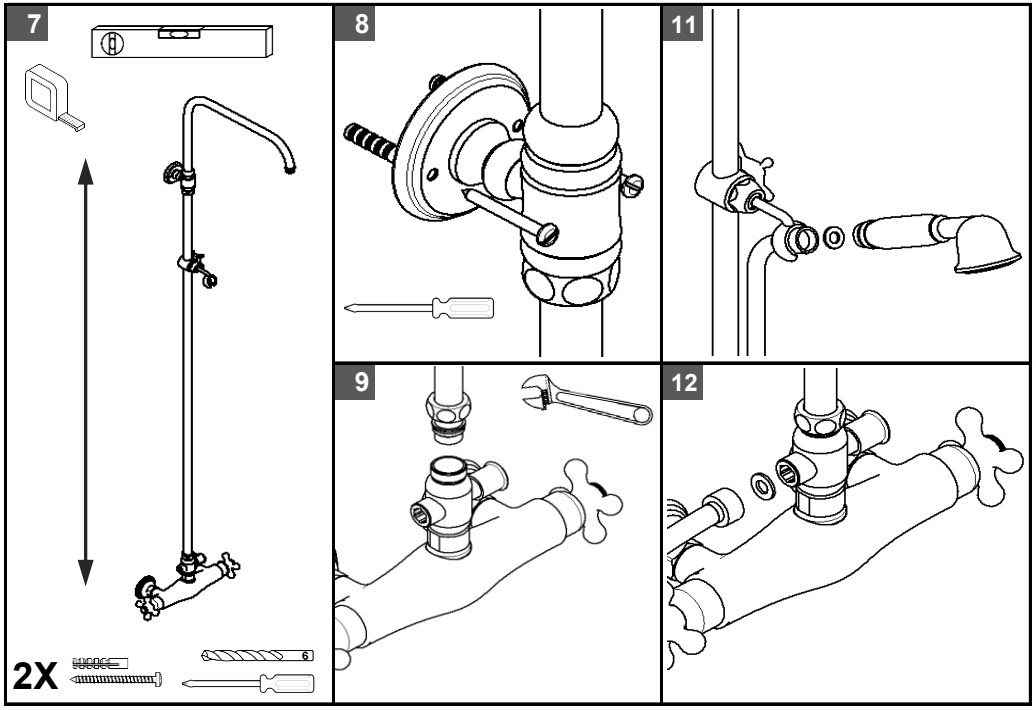
7
2X
8
11
9
12

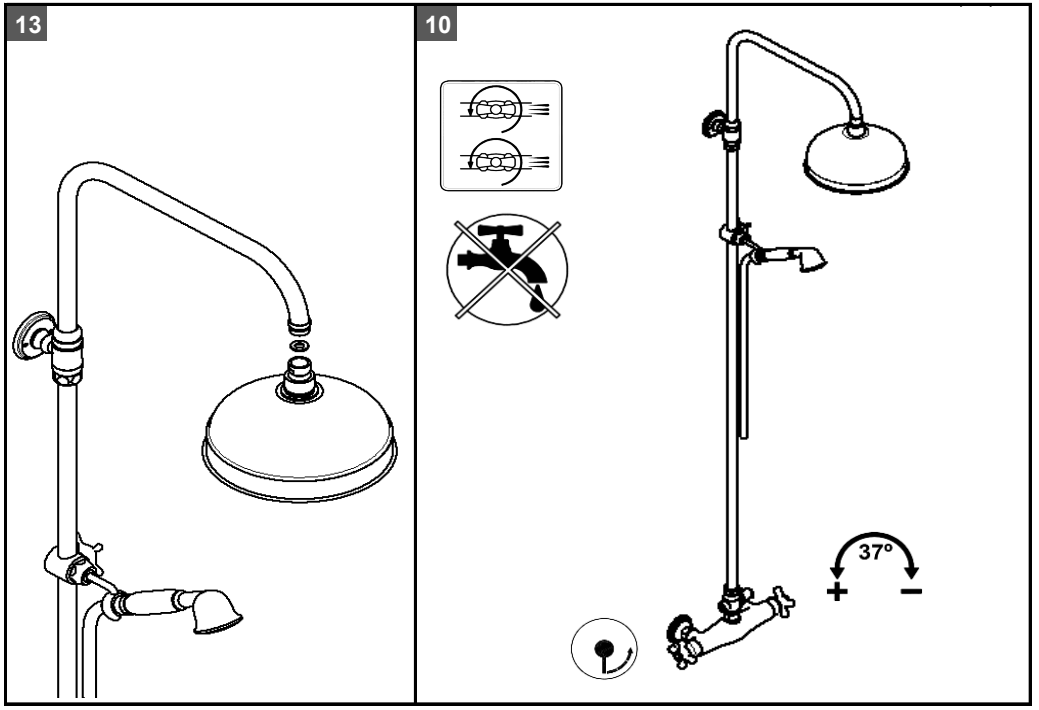
13
10
37°

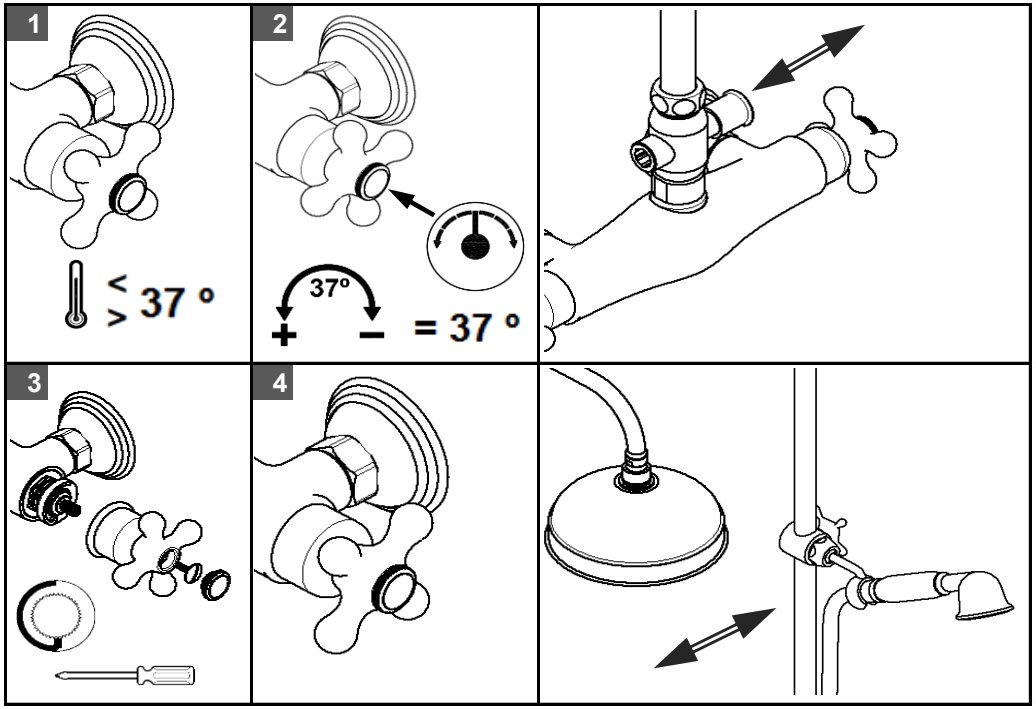
1
< 37 °
> 37 °
2
37°
= 37 °
3
4

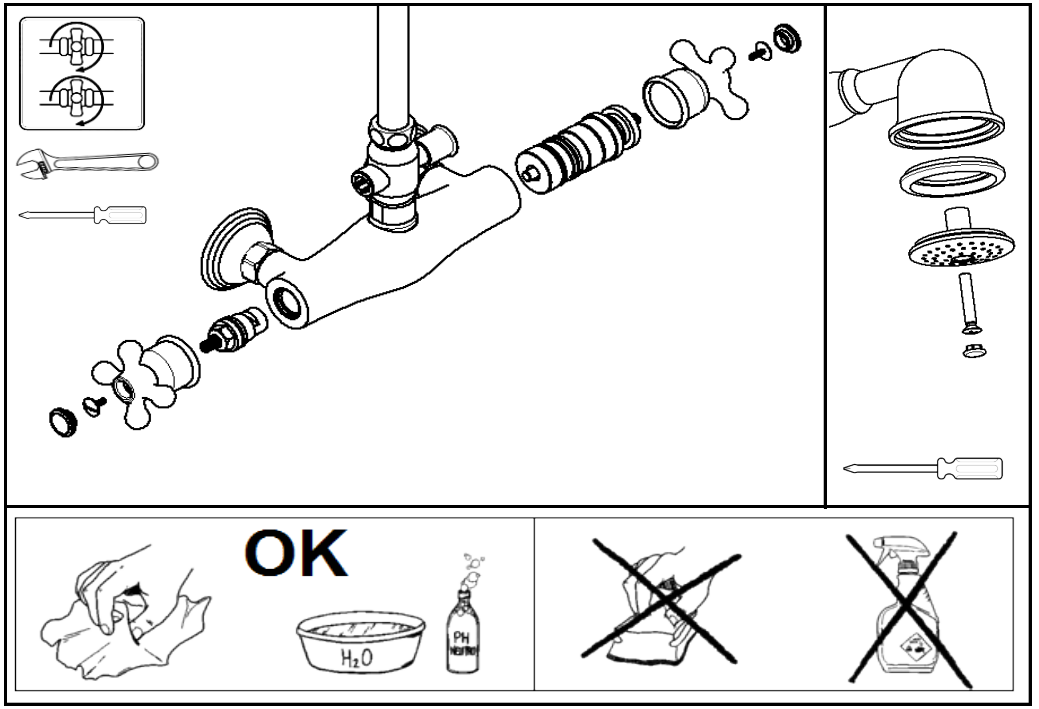
OK
H2O
PH NEUTRE