BELL-STIL

01202411



ROVIRA

www.griferiarovira.com

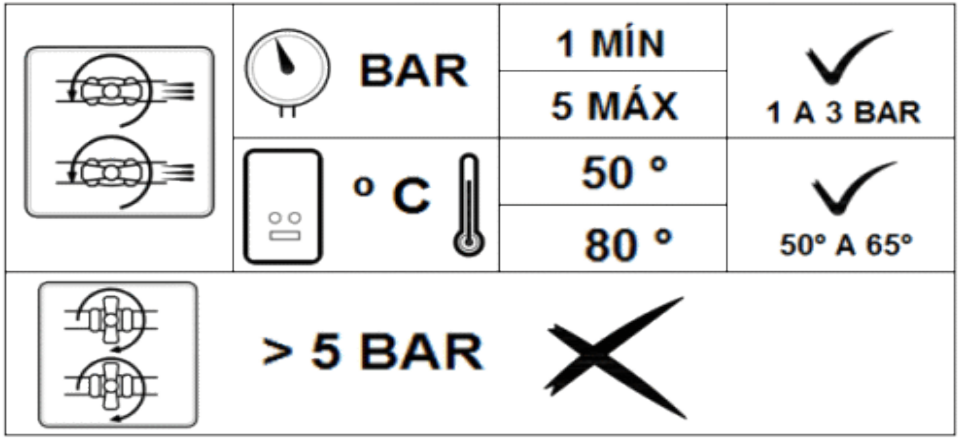

El incumplimiento de estas instrucciones exime de toda responsabilidad a Grifería Sanitaria Rovira s.a.

Griferia Sanitaria Rovira s.a. shall not be held liable for the non-compliance of these instructions.

Le non-respect de ces instructions exonère a Griferia Sanitaria Rovira s.a. de toute responsabilité.

1

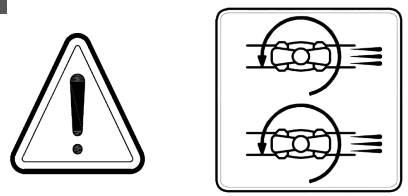

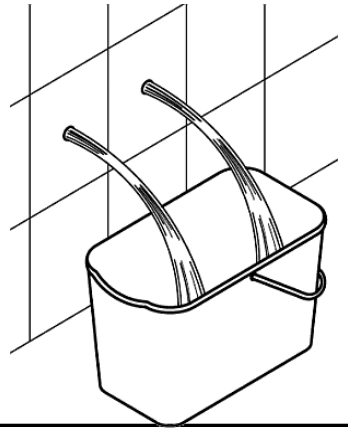

2

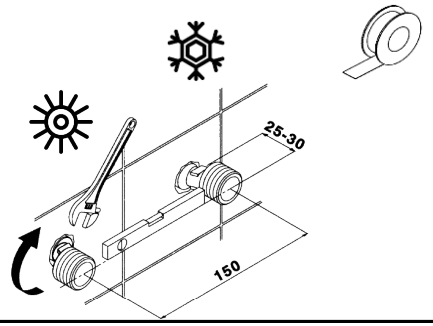

3

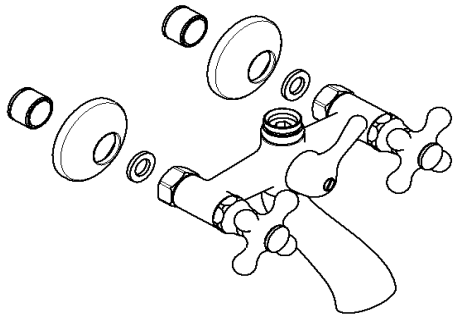

4

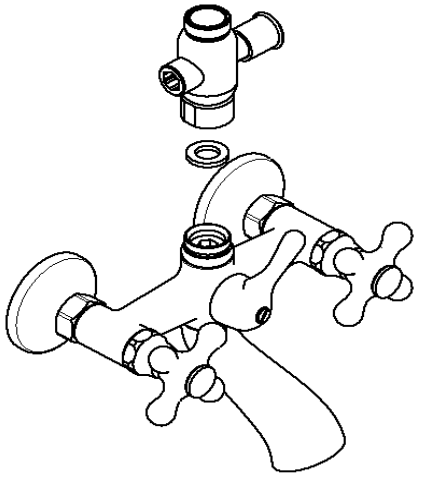

5

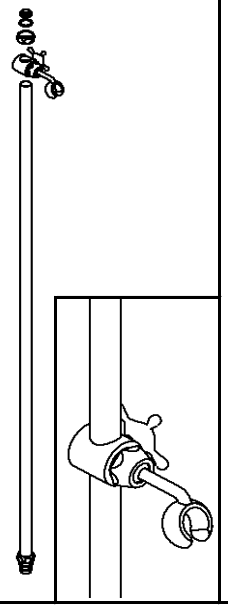

6

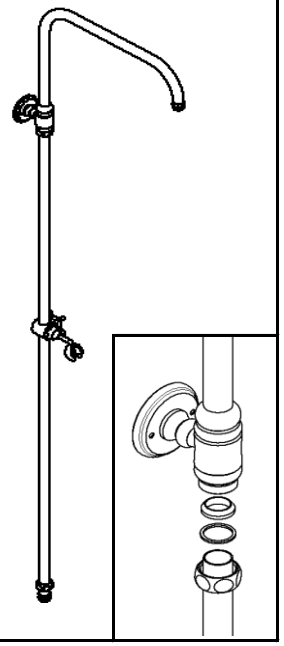

7

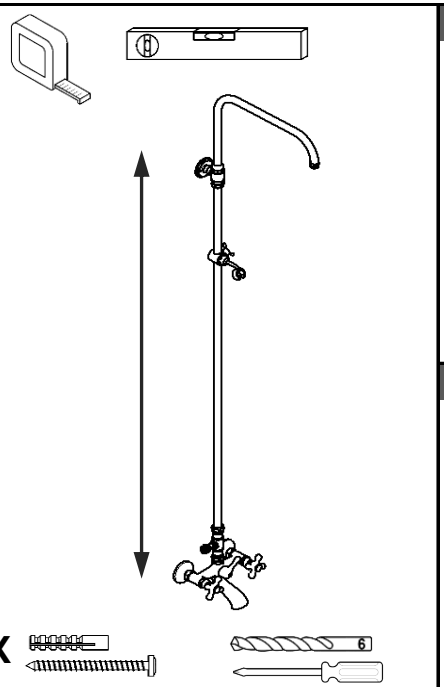

8

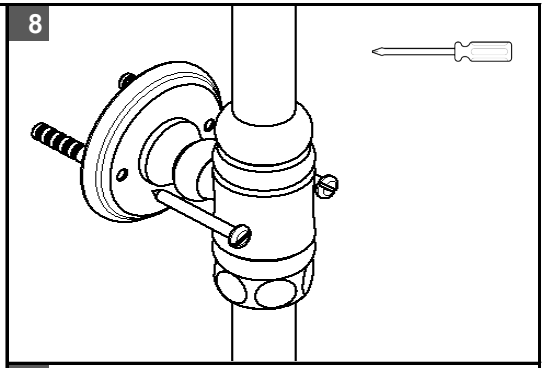

9

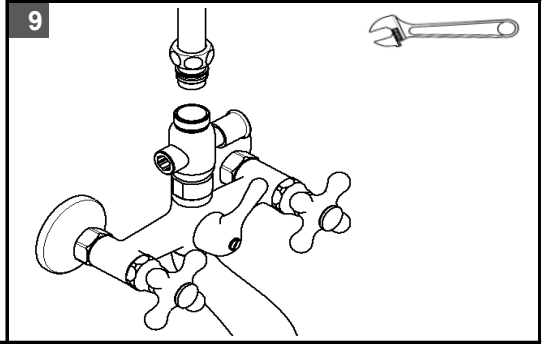

11

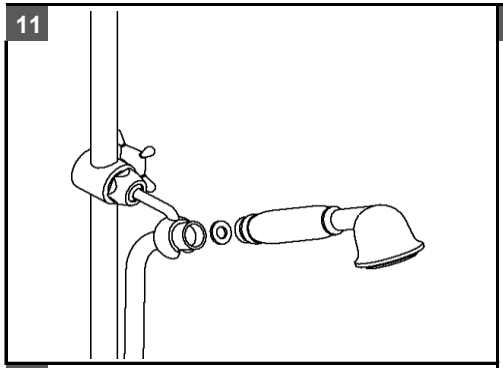

12

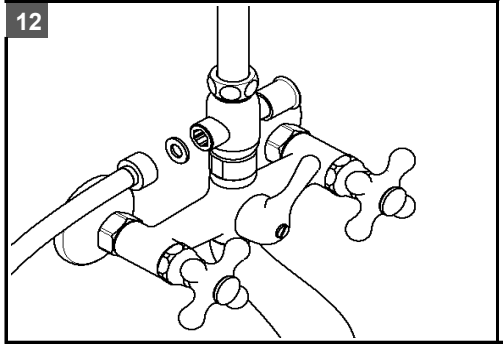

13

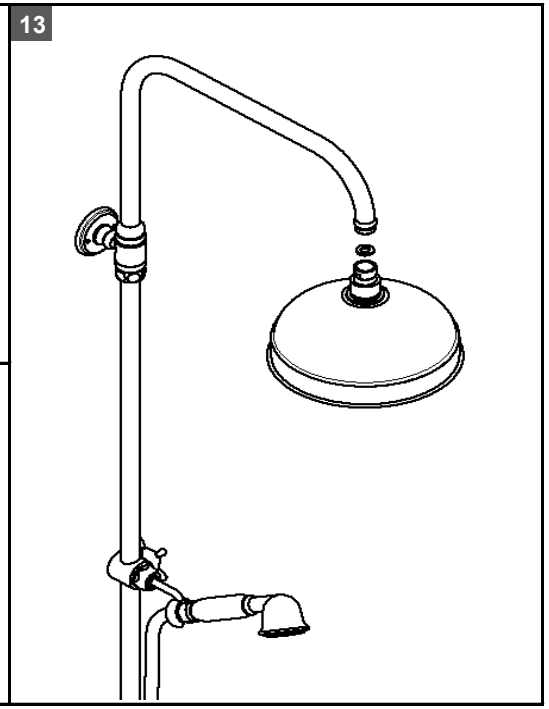

10

