

NINE

52004105
52004100
52004106
52004101
52004532
52004530
52004533
52004531

ROVIRA

www.griferiarovira.com

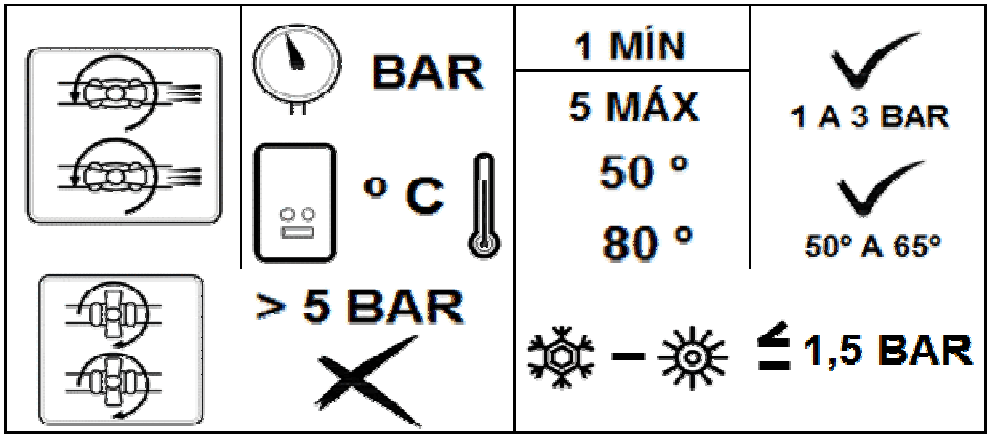

El incumplimiento de estas instrucciones exime de toda responsabilidad a Griferia Sanitaria Rovira s.a.

Griferia Sanitaria Rovira s.a. shall not be held liable for the non-compliance of these instructions.

Le non-respect de ces instructions exonère a Griferia Sanitaria Rovira s.a. de toute responsabilité.

1

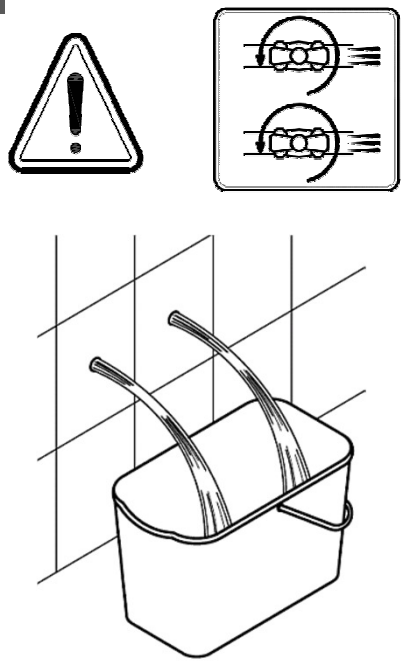

2

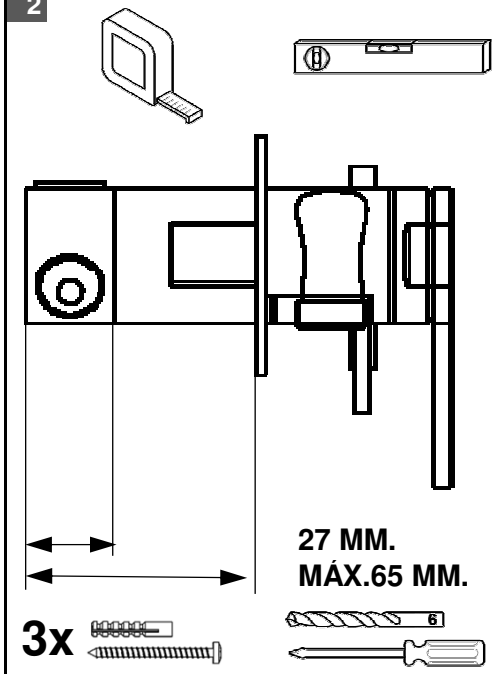

3 52004105_100 52004532_530

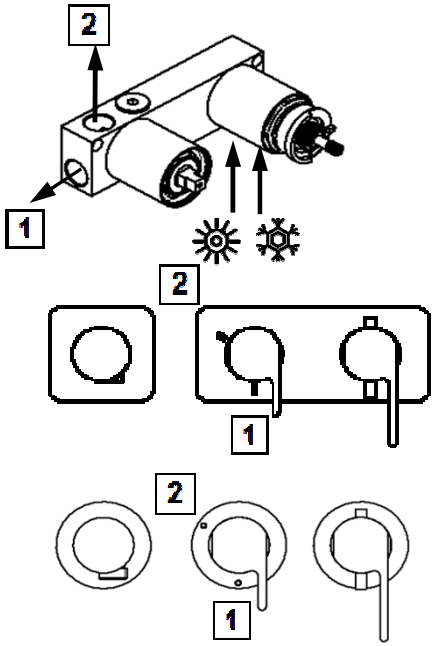

3 52004106_101 52004533_531

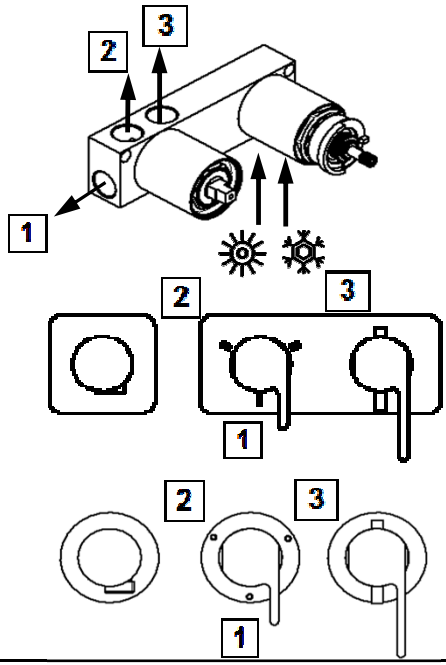

4

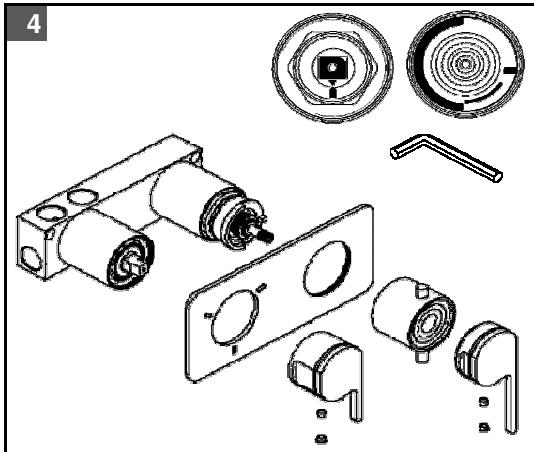

5

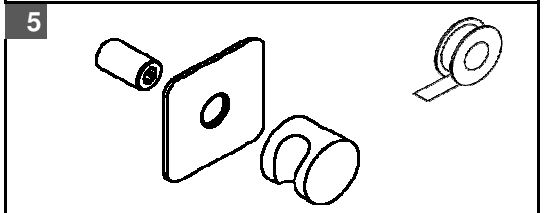

7

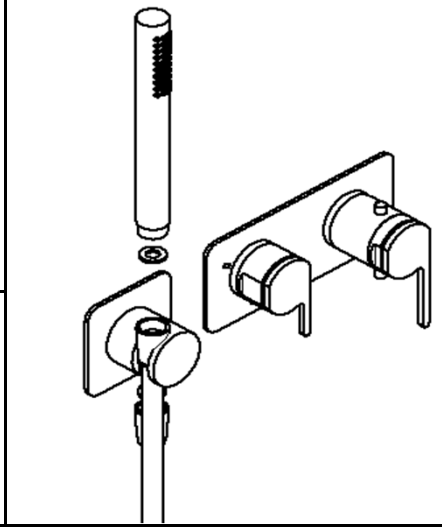

6

IMPRESCINDIBLE Y OBLIGATORIO VERIFICAR LA ESTANQUEIDAD Y EL CORRECTO FUNCIONAMIENTO DE LA PIEZA ANTES DE PONER EL REVESTIMIENTO.

VERIFYING TIGHTNESS AND CORRECT PERFORMANCE OF THE PIECE BEFORE TILING IS INDISPENSABLE AND COMPULSORY.

IL EST INDISPENSABLE ET OBLIGATOIRE DE VÉRIFIER L'ÉTANCHEITÉ ET LE BON FONCTIONNEMENT DE LA PIÈCE AVANT DE POSER LE REVÊTEMENT.

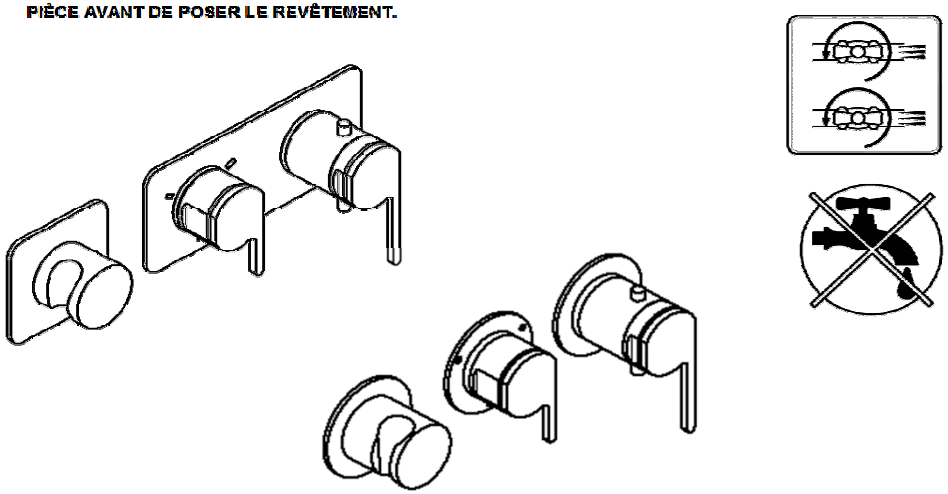

1

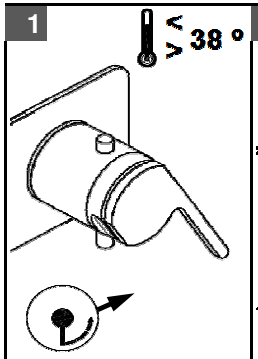

2

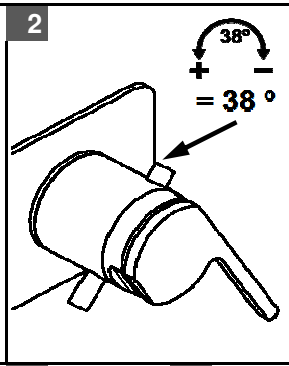

3

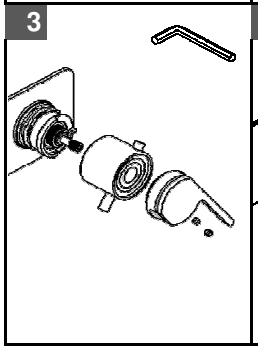

4

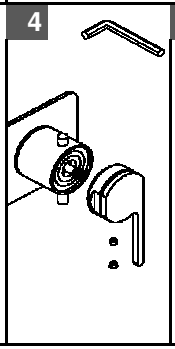

5

