CENTURY



57507250
57507281
57507280
57507281

ROVIRA

www.griferiarovira.com

1

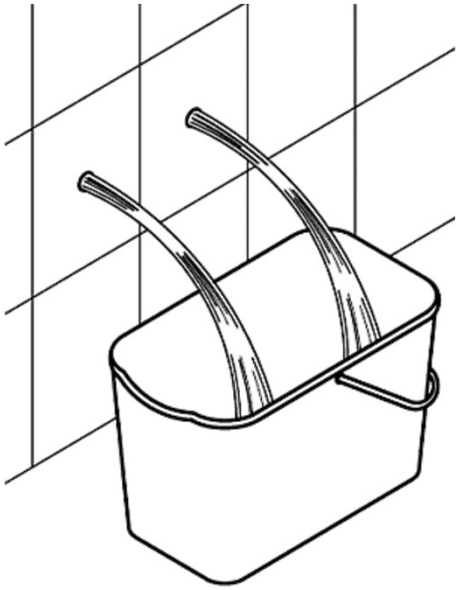



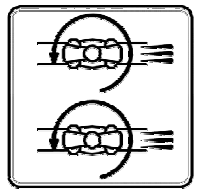

	BAR	1 MÍN 5 MÁX	✓ 1 A 3 BAR
	º C	50 º 80 º	✓ 50° A 65°
	> 5 BAR	✗	

El incumplimiento de estas instrucciones exime de toda responsabilidad a Grifería Sanitaria Rovira s.a.

Griferia Sanitaria Rovira s.a. shall not be held liable for the non-compliance of these instructions.

Le non-respect de ces instructions exonère a Griferia Sanitaria Rovira s a de toute responsabilité.

2

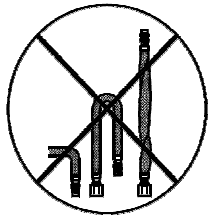

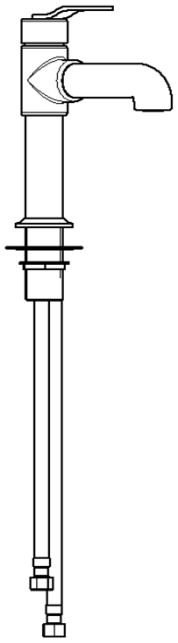

3

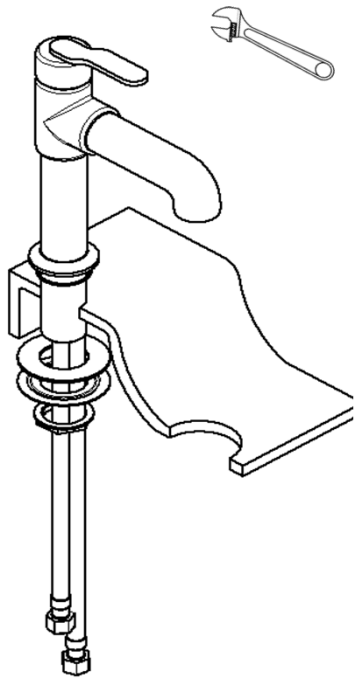

4

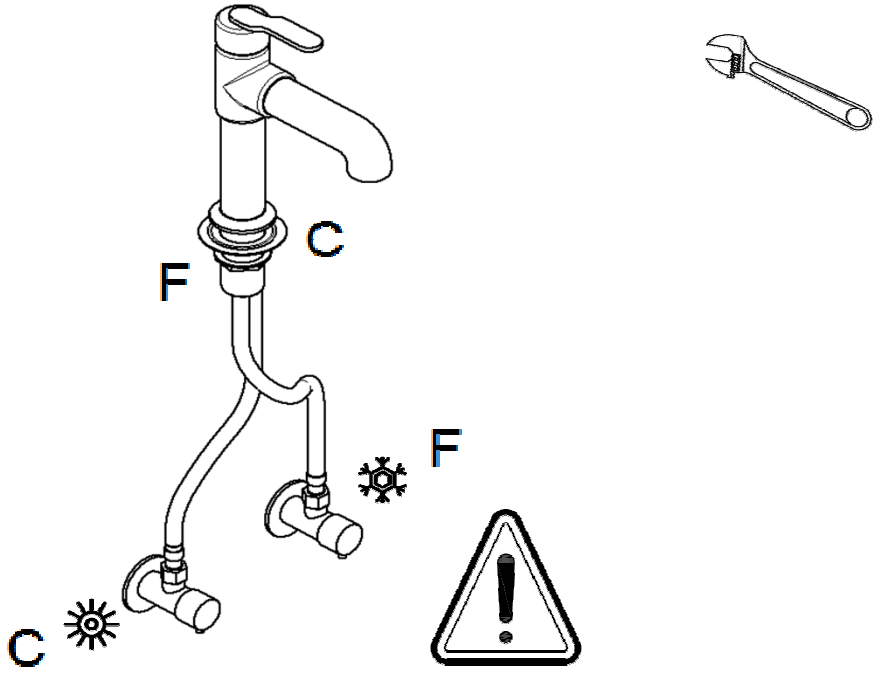

5

