

CENTURY

57507481
57507482

ROVIRA

www.griferiarovira.com

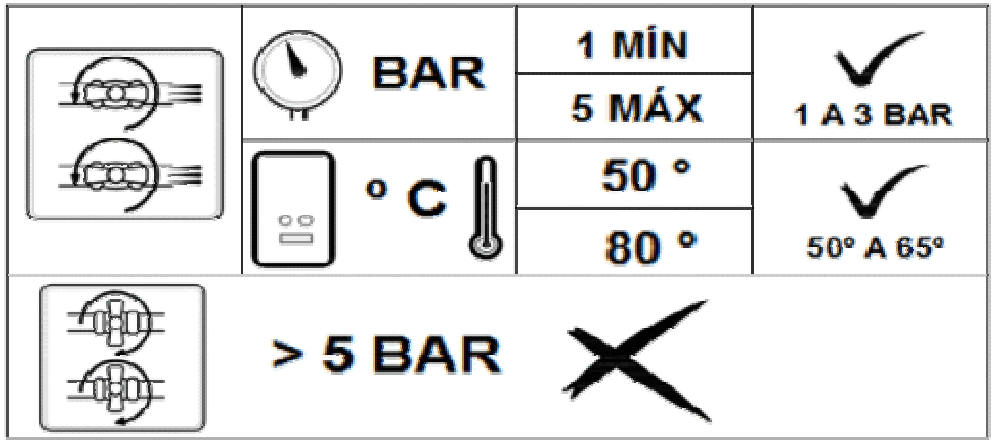

El incumplimiento de estas instrucciones exime de toda responsabilidad a Griferia Sanitaria Rovira s.a.

Griferia Sanitaria Rovira s.a. shall not be held liable for the non-compliance of these instructions.

Le non-respect de ces instructions exonère a Griferia Sanitaria Rovira s.a. de toute responsabilité.

1

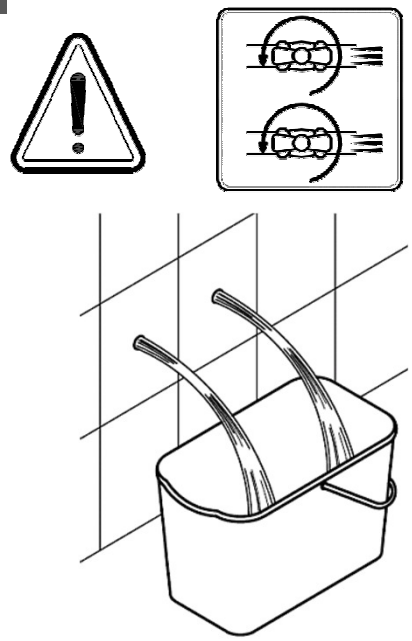

2

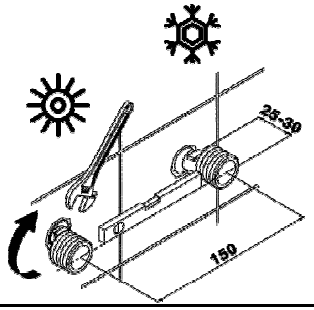

3

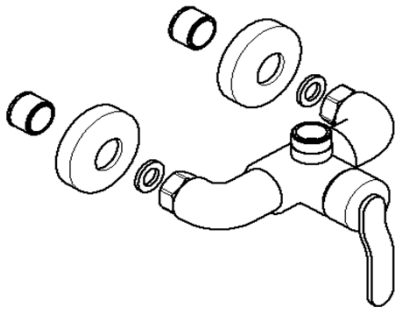

4

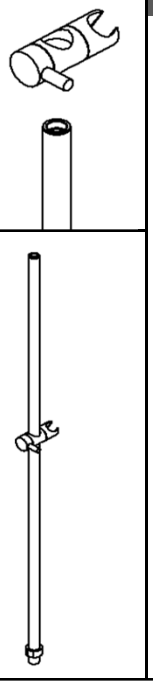

5

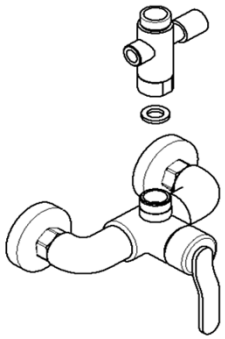

6

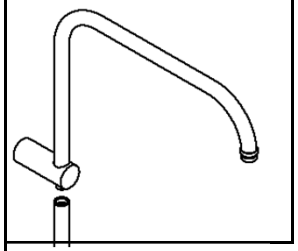

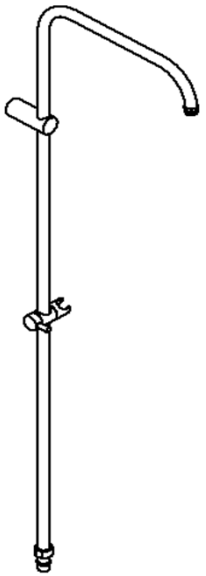

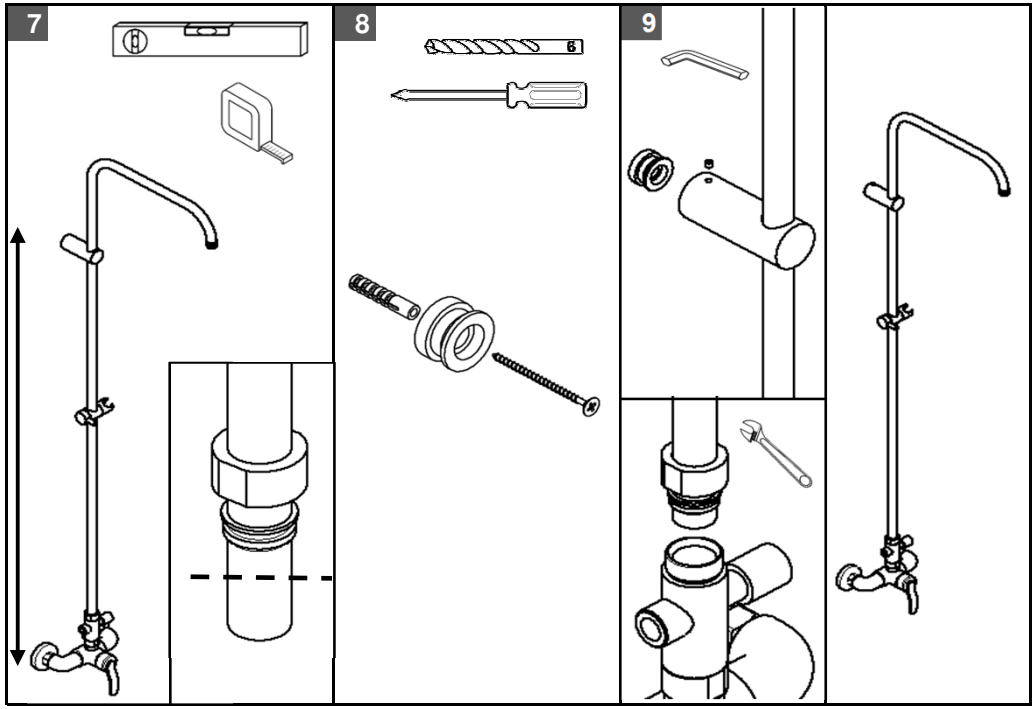
7
8
9

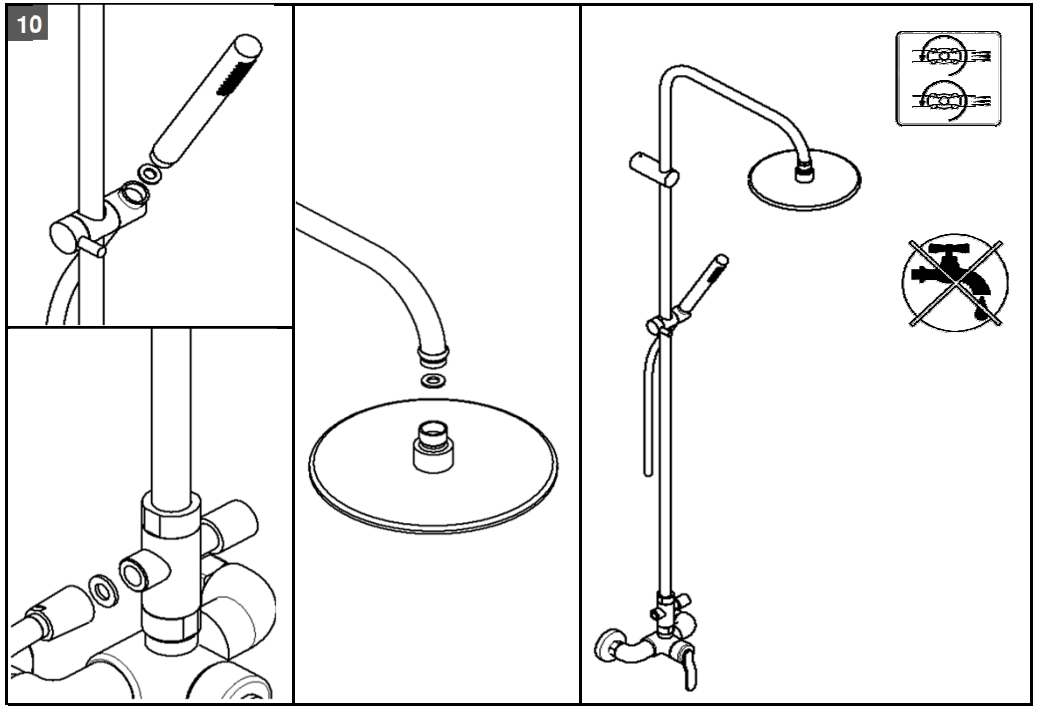
10

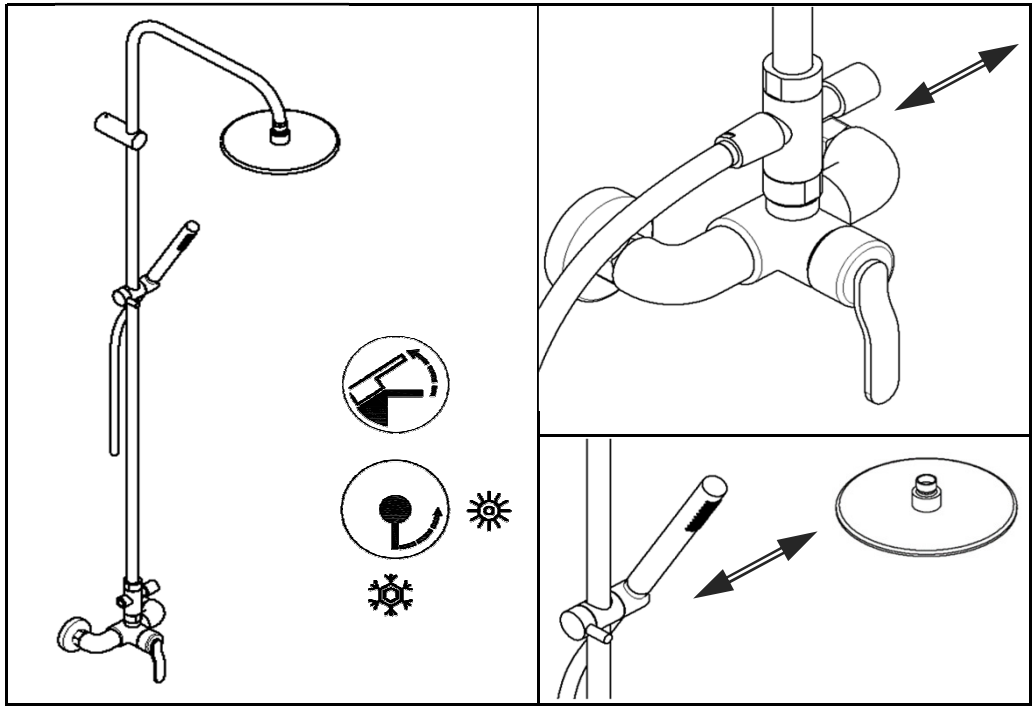

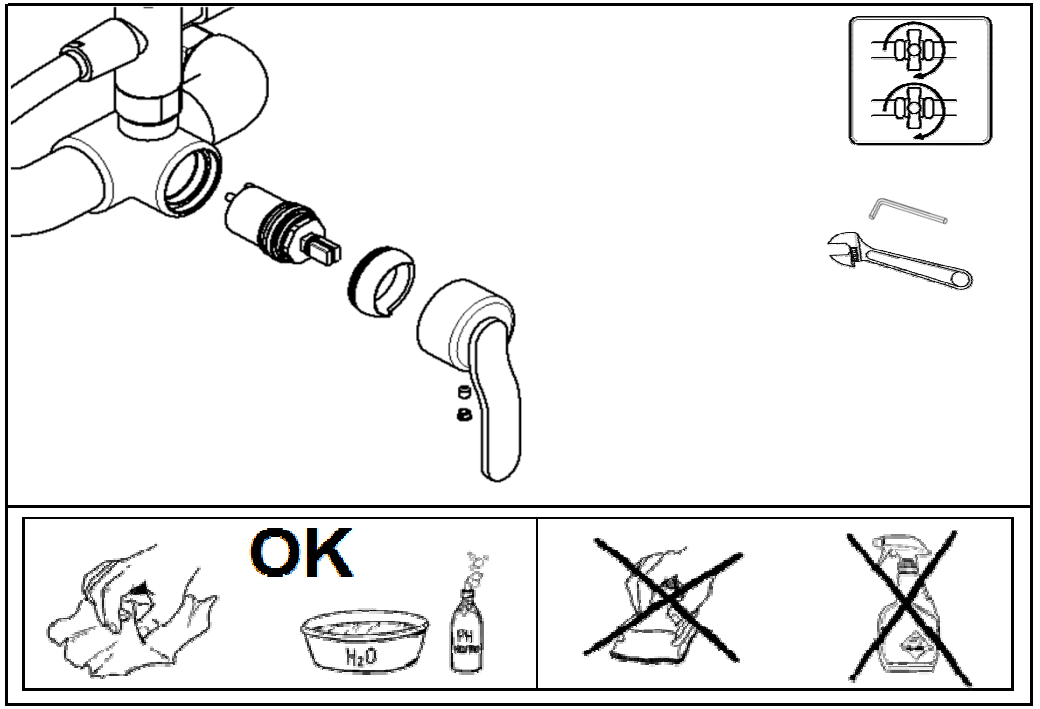
OK
H2O
PH