

ANGKOR

60002670
60002671
60002680
60002681



ROVIRA

www.griferiarovira.com

1

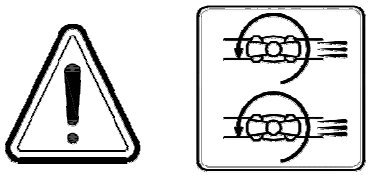

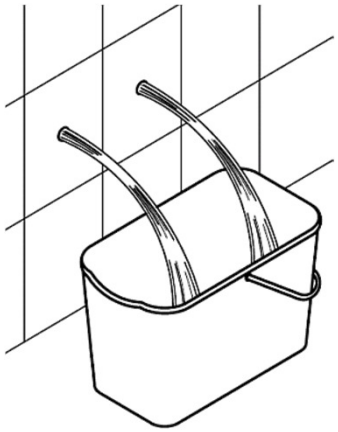

2

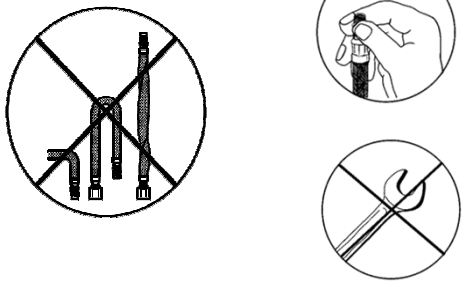

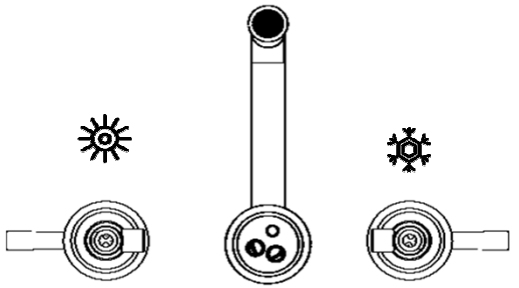

	BAR	1 MÍN 5 MÁX	1 A 3 BAR
	º C	50 º 80 º	50° A 65°
	> 5 BAR		

El incumplimiento de estas instrucciones eximo de toda responsabilidad a Griferia Sanitaria Rovira s.a.

Griferia Sanitaria Rovira s.a. shall not be held liable for the non-compliance of these instructions.

Le non-respect de ces instructions exonère a Griferia Sanitaria Rovira s.a de toute responsabilité.

3

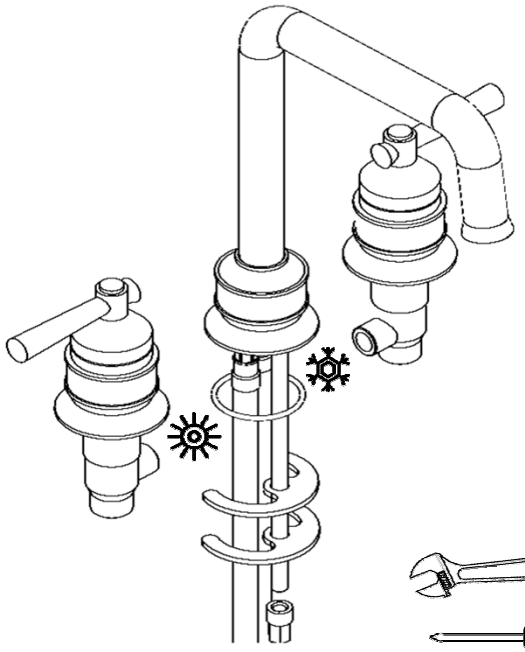

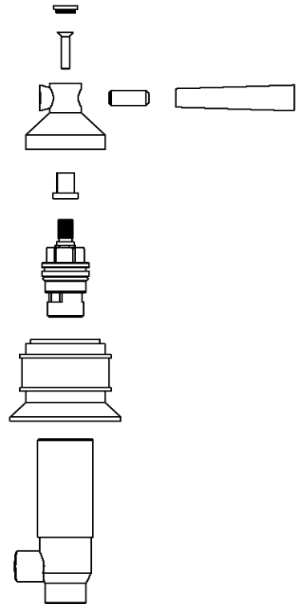

5

