ROVIRA

fundada en 1880

08508280
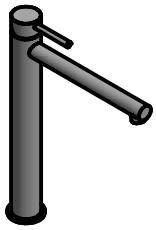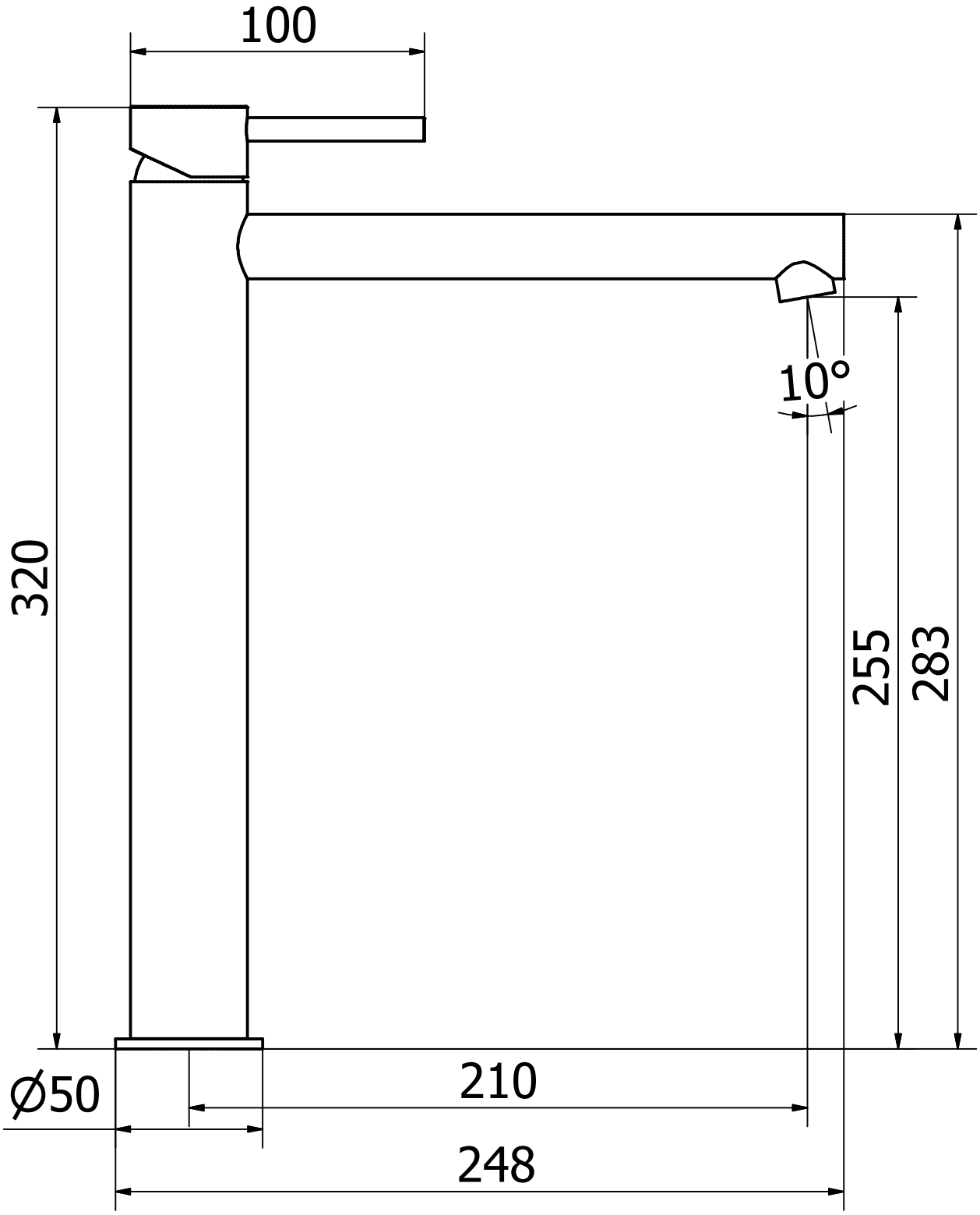
MONOMANDO LAVABO ALTO R LINK