ROVIRA

fundada en 1880

14000690
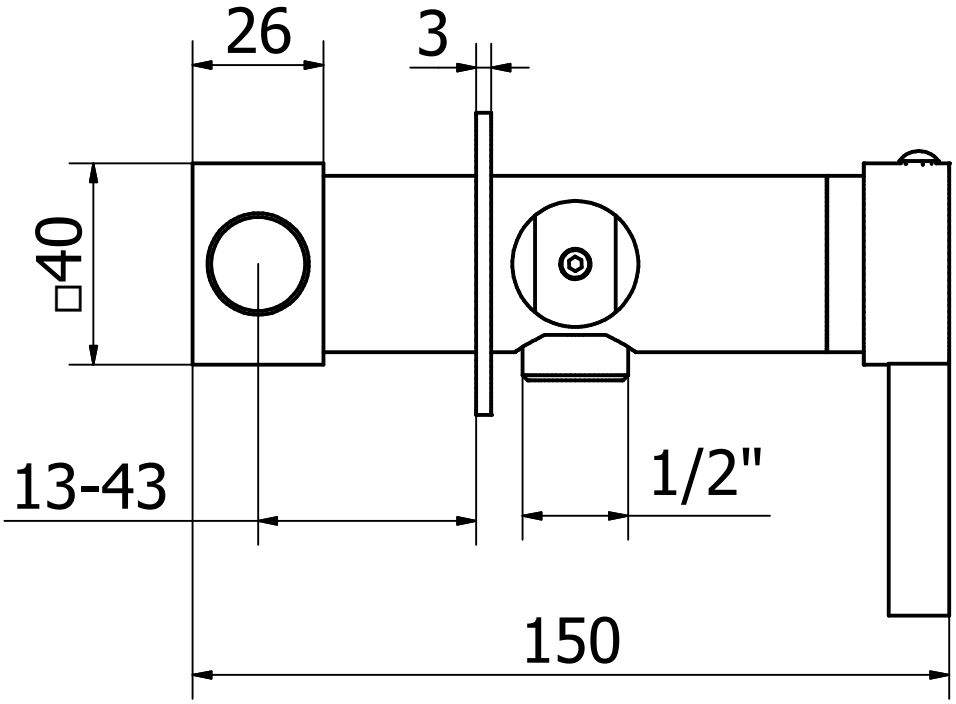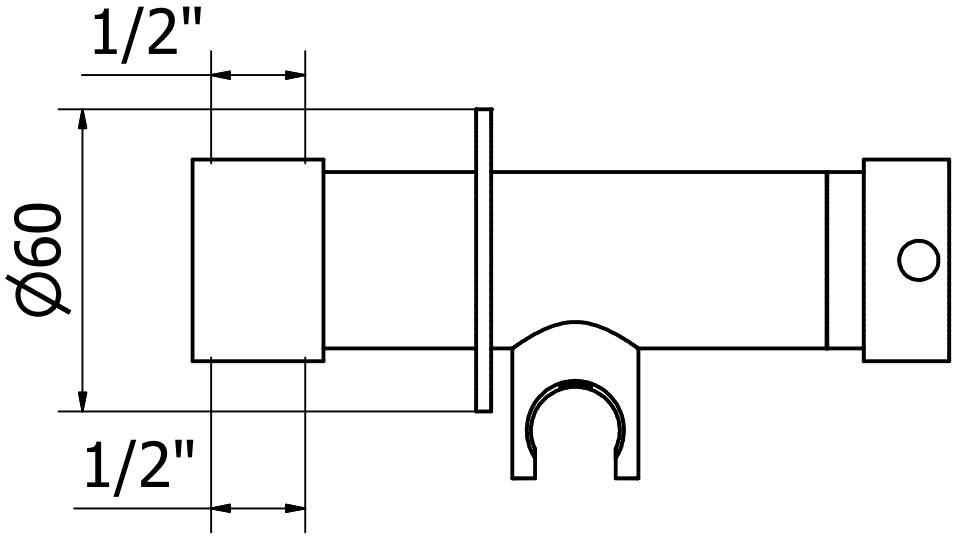
MONOMANDO BIDÉ EMPOTRAR OBY