ROVIRA

fundada en 1880

01202481
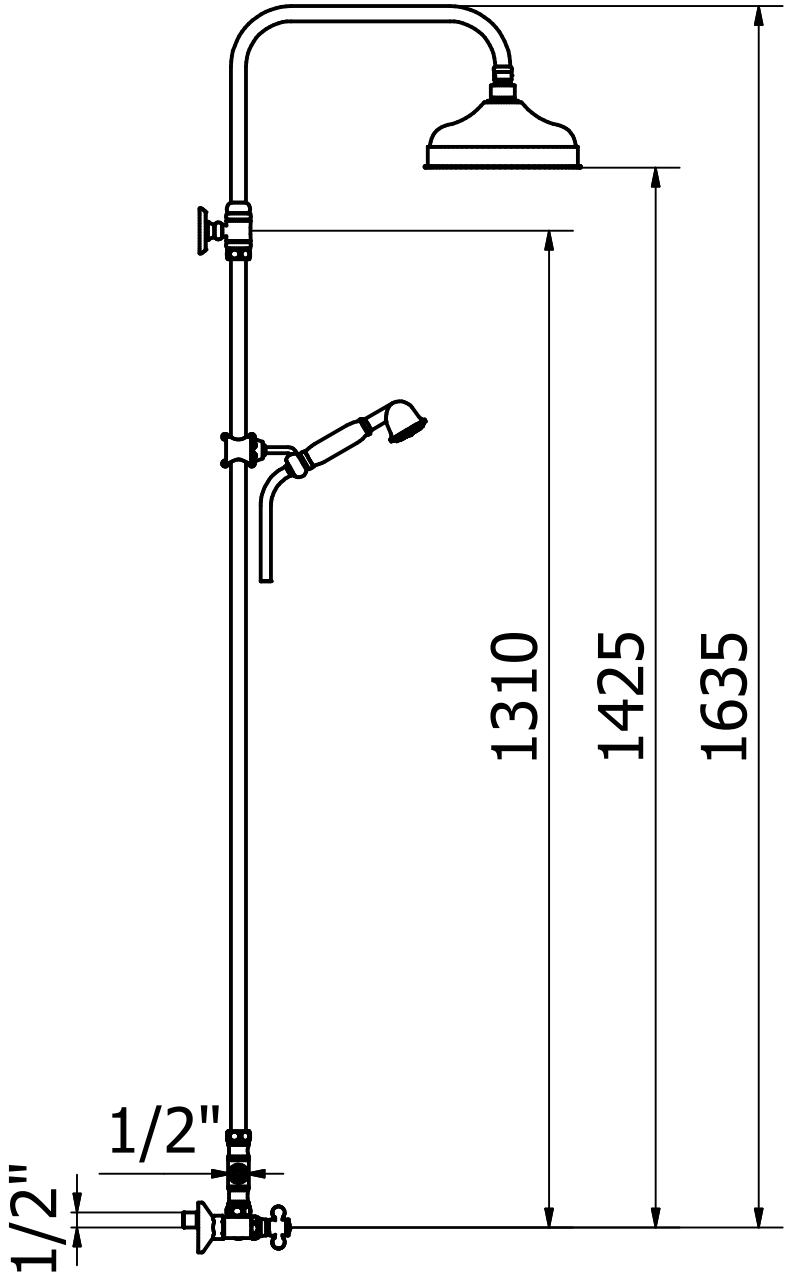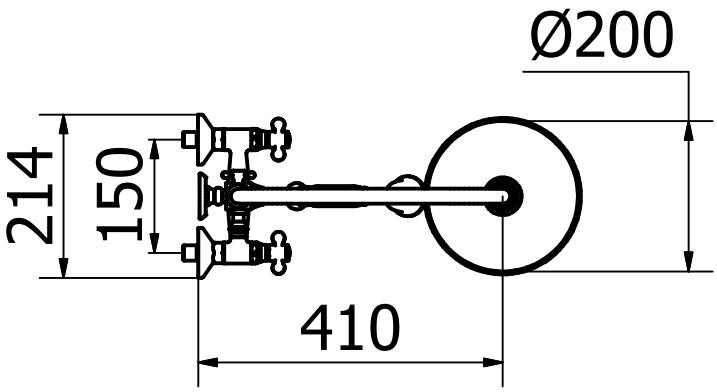
GRUPO DUCHA EXTERIOR BRAZO RECTO BELL-STIL