ROVIRA

fundada en 1880

01204105 01204106
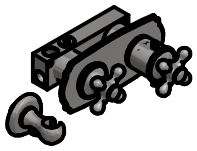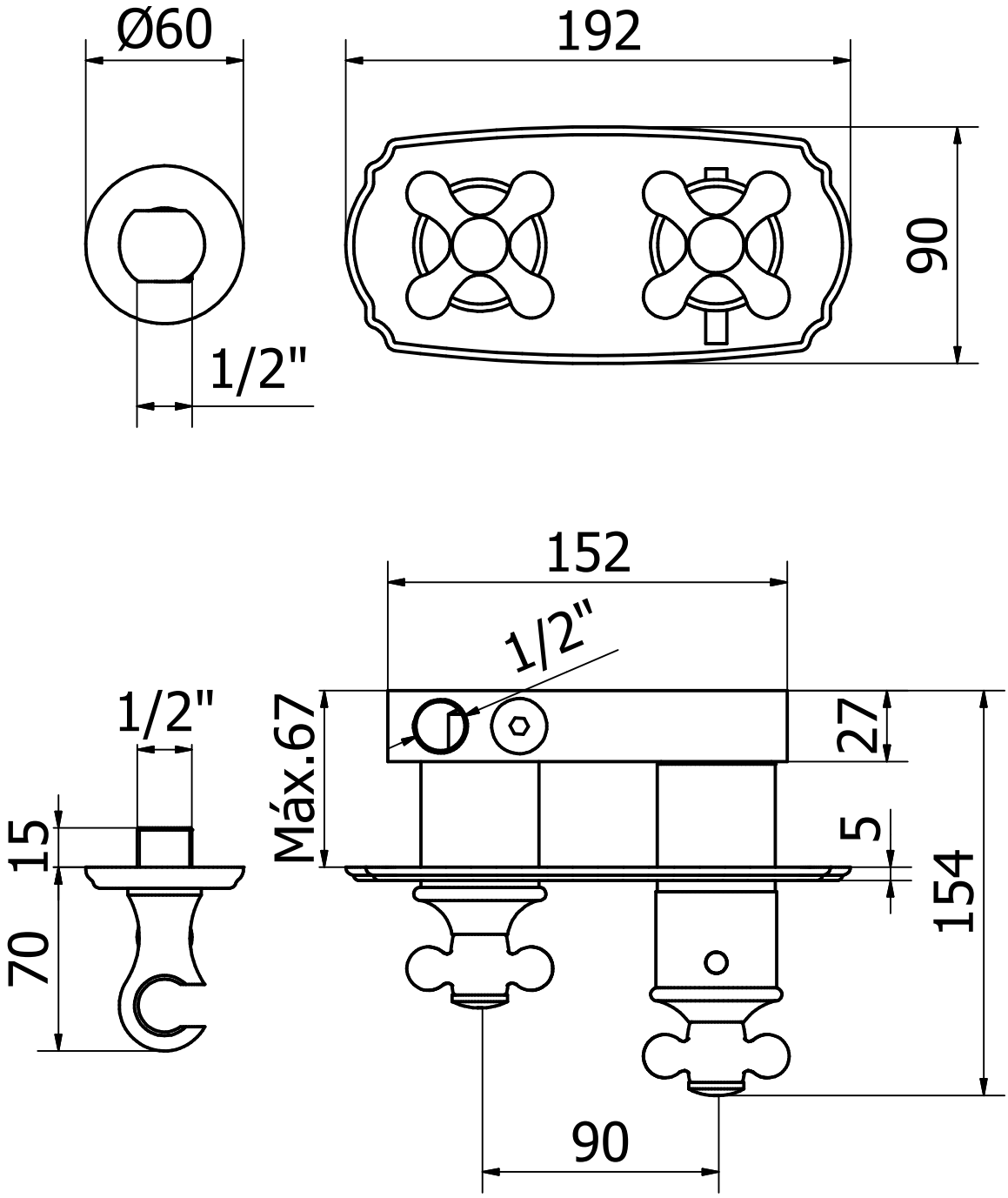
TERMOSTATO EMPOTRAR HORIZONTAL 2, 3 VIAS CON TOMA DE AGUA BELL-STIL