ROVIRA

fundada en 1880

50007680
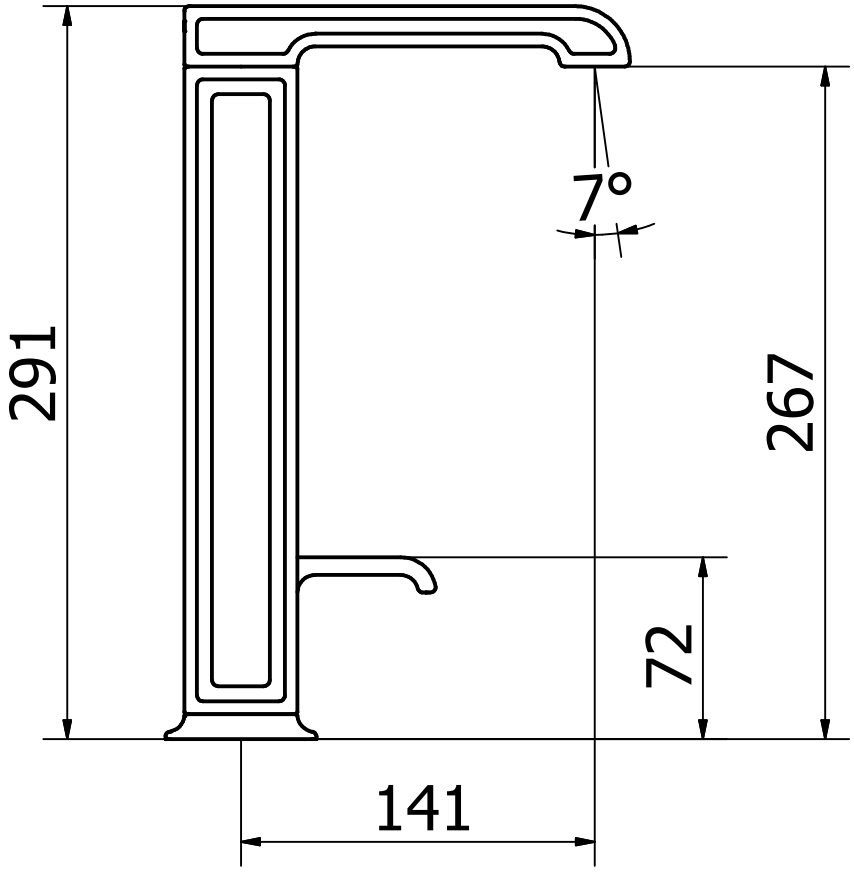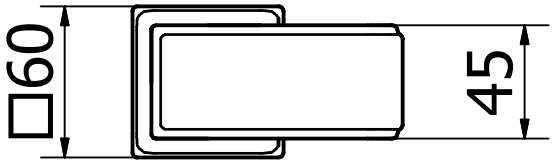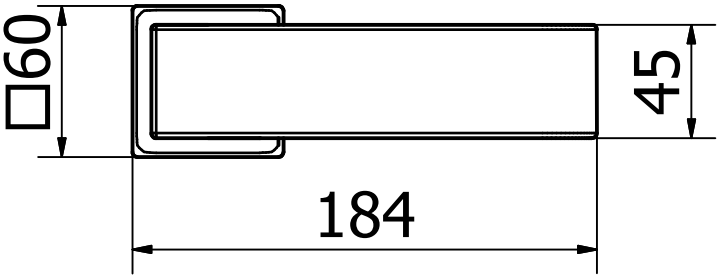
MONOMANDO LAVABO CAÑO CENTRAL ALTO LEGEND